1-ԻՆ ՄԱՍՆԱՇԵՆՔ, 1-ԻՆ ՀԱՐԿԻ ՀԱՏԱԿԱԳԻԾ

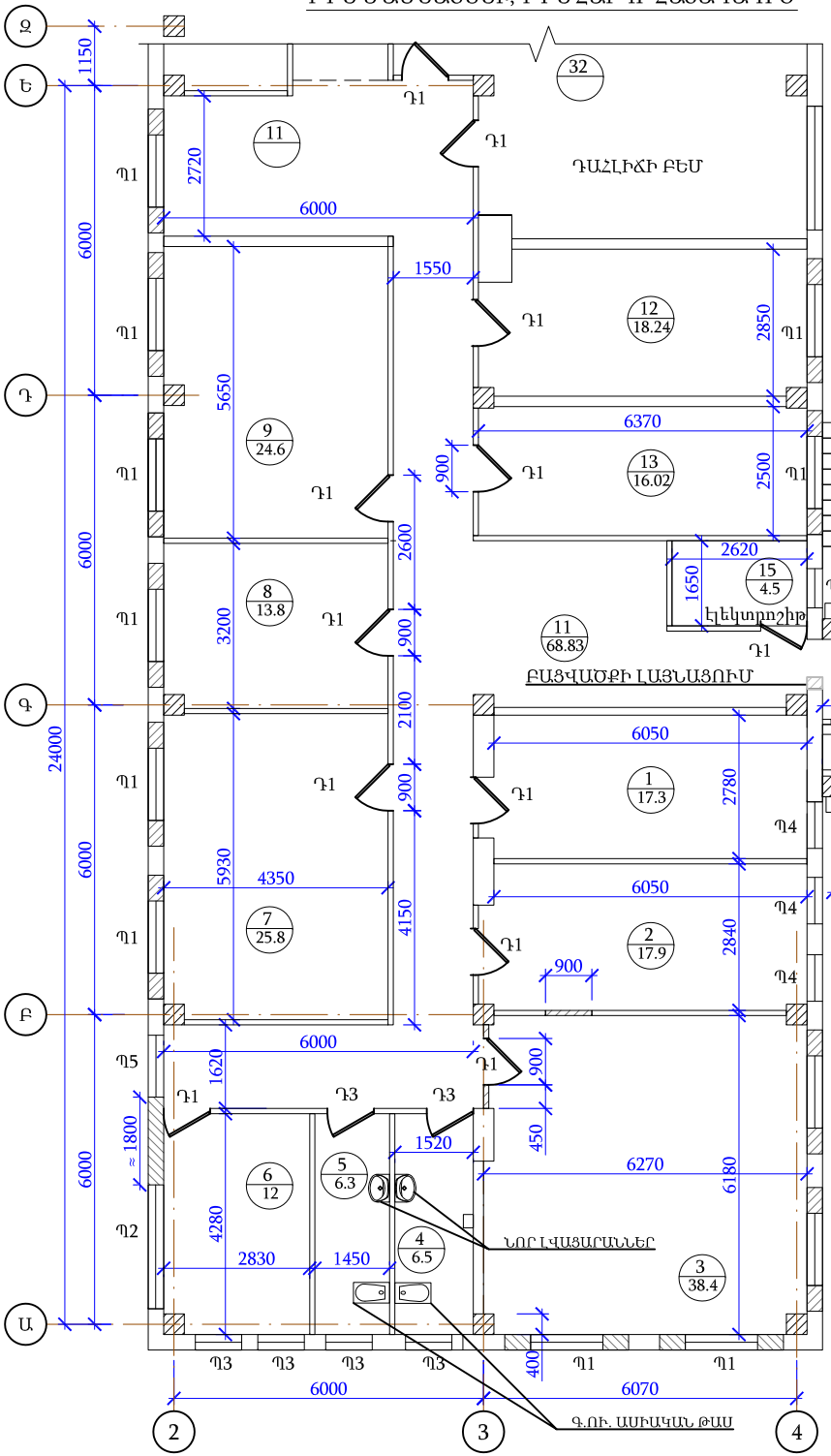

ՀԱՄԱՁԱՅՆԵՑՎԱԾ Է

ԴԱՎԹԱՇԵՆԻ ԹԱՂԱՊԵՏ — Ռ. ԲԱՂԴԱՍԱՐՅԱՆ

ԱՎԵՏ ՏԵՐՏԵՐՅԱՆԻ ԱՆՎ. ԱՐՎԵՍՏԻ ԴՊՐՈՑԻ ՀՕԱԿ-Ի ՏՆՕՐԵՆ — Ա. ՄԱՐՏԻՐՈՍՅԱՆ

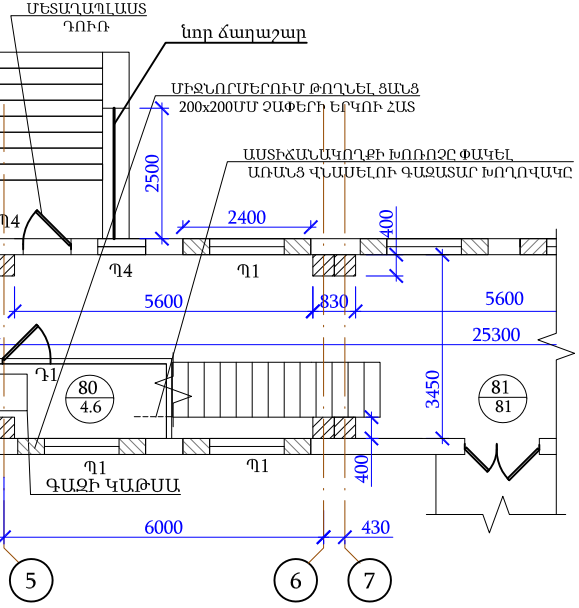

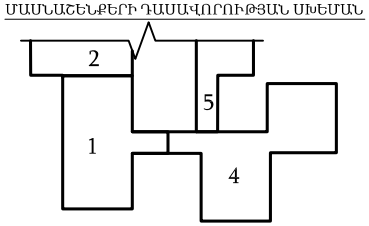

ՊԱՅՄԱՆԱԿԱՆ ՆՇԱՆՆԵՐ

▨ ՆՈՐ ՏԵՂԱԴՐՎՈՂ ՄԻՋՆՈՐՄԵՐ

ՆՈՐ ՀԱՏԱԿՆԵՐԻ ԻՐԱԿԱՆԱՑՄԱՆ (ՄԱՍՆԱԿԻ ԿԱՄ ԱՄԲՈՂՋՈՎԻՆ) ԾԱՎԱԼՆԵՐԸ ԴԻՏԵԼ Թ-21/1 ԹԵՐԹՈՒՄ: ՏՎՅԱԼ ԹԵՐԹԻ ՆԱԽԱԳԾՈՒՄՈՎ ՆԱԽԿԻՆՈՒՄ ԳԾՎԱԾ Թ-12 ԹԵՐԹԸ ՀԱՄԱՐԵԼ ԱՆՎԱՎԵՐ:

ՄԵՆՅԱԿՆԵՐԻ ԱՆՎԱՆՈՒՄԸ, ՀԱՏԱԿՆԵՐԻ ՄԱԿԵՐԵՍԸ

ՄԵՆՅԱԿԻ ՀԱՄԱՐԸ	ՄԵՆՅԱԿԻ ԱՆՎԱՆՈՒՄԸ	ՀԱՏԱԿԻ ՄԱԿԵՐԵՍ	ՀԱՏԱԿԻ ՏԵՍԱԿԸ
3	ԳՐԱԴԱՐԱՆ	38.4	ՄԱՆՐԱՀԱՏԱԿ
6	ՕԺԱՆԴԱԿ	12	
7	ԴԱՍԱՐԱՆ	25,8	
8	ԵՐԱԺՇՏԱԿԱՆ	13,8	
9	ԴԱՍԱՐԱՆ	24,6	
12	ԵՐԱԺՇՏԱԿԱՆ	18.24	
13	ԵՐԱԺՇՏԱԿԱՆ	16.02	
4	ՍԱՆՀԱՆԳՈՒՅՑ	6,5	ԽԵՑԵՄԱԼ
5	ՍԱՆՀԱՆԳՈՒՅՑ	6.3	
80	ԳԱԶԻ ԿԱԹՍԱԼ	4.60	ԿԵՐԱՄԱԳՐԱՆԻՏ
1	ՊԱՀԵՍՏ	17,3	
11	ՄԻՋԱՆՑՔ	68.83	
15	ԷԼԵԿՏՐՈՇԻԹ	4.5	
81	ՄԻՋԱՆՑՔ	81.00	
2	ՏՆՏԵՍՎԱՐ	17,9	ԿԻՆԻԼԱՅԻՆ

10, 14 ՄԵՆՅԱԿՆԵՐԸ ՄԻԱՑՎԵԼ ԵՆ ՄԻՋԱՆՑՔԻՆ:

ԱՊԱՄՈՆՏԱԺՎՈՂ ՊԱՏՈՒՀԱՆՆԵՐԻ ԵՎ ԴՌՆԵՐԻ ՄԱՍՆԱԳԻՐ

№	ԱՆՎԱՆՈՒՄԸ	ՔԱՆԱԿ	H, Մ	B, Մ	ԱՄԲՈՂՋ ՄԱԿԵՐԵՍԸ ՄՔ
Պ1	ՄԵՏԱՂԱՊԼԱՍՏ ՊԱՏՈՒՀԱՆ	15	1.8	1.4	37.80
Պ2	ՄԵՏԱՂԱՊԼԱՍՏ ՊԱՏՈՒՀԱՆ	1	0.9	2.4	2.16
Պ3	ԱԼՅՈՒՄԻՆԵ ՋԵՐՄԱԿԱՄՐՋԱԿՈՎ ՊԱՏՈՒՀԱՆ	4	0.9	0.95	3.42
Պ4	ԱԼՅՈՒՄԻՆԵ ՋԵՐՄԱԿԱՄՐՋԱԿՈՎ ՊԱՏՈՒՀԱՆ	5	1.8	0.9	8.10
Պ5	ՄԵՏԱՂԱՊԼԱՍՏ ՊԱՏՈՒՀԱՆ	1	0.9	1.2	1.08
Դ1	ՉԱՅՆԱՄԵԿՈՒՍԻՉ ԲԱՐՁՐՈՐԱԿ ՄԵՏԱՂԱՊԼԱՍՏԵ ԴՌՈ	13	2.1	0.9	24.57
Դ3	ՉԱՅՆԱՄԵԿՈՒՍԻՉ ԲԱՐՁՐՈՐԱԿ ՄԵՏԱՂԱՊԼԱՍՏԵ ԴՌՈ	2	2.1	0.70	2.94
					27.51

ԵՐԵՎԱՆԻ ԴԱՎԻԹԱՇԵՆ ԹԱՂԱՄԱՍԻ ԱՎԵՏ ՏԵՐՏԵՐՅԱՆԻ ԱՆՎ. ԱՐՎԵՍՏԻ ԴՊՐՈՑ ՀՕԱԿ					
			ՃԱՐՏԱՐԱՊԵՏԱՇԻՆԱՐԱՐԱԿԱՆ ՄԱՍ	վուլ	թերթ	թերթեր
ՏՆՕՐԵՆ	Ա. ԱԲԵԼՅԱՆ			ԱՆ	12/1	31
ՆԱԽԱԳԾԵՑ	Հ. ՀԱՐՈՒԹՅՈՒՆՅԱՆ		1-ԻՆ ՄԱՍՆԱՇԵՆՔ, 1-ԻՆ ՀԱՐԿԻ ՀԱՏԱԿԱԳԻԾ	«ՋԻՆ ՇԻՆ»		

1-ԻՆ ՄԱՍՆԱՇԵՆՔ, 2-ՐԴ ՀԱՐԿԻ ՀԱՏԱԿԱԳԻԾ

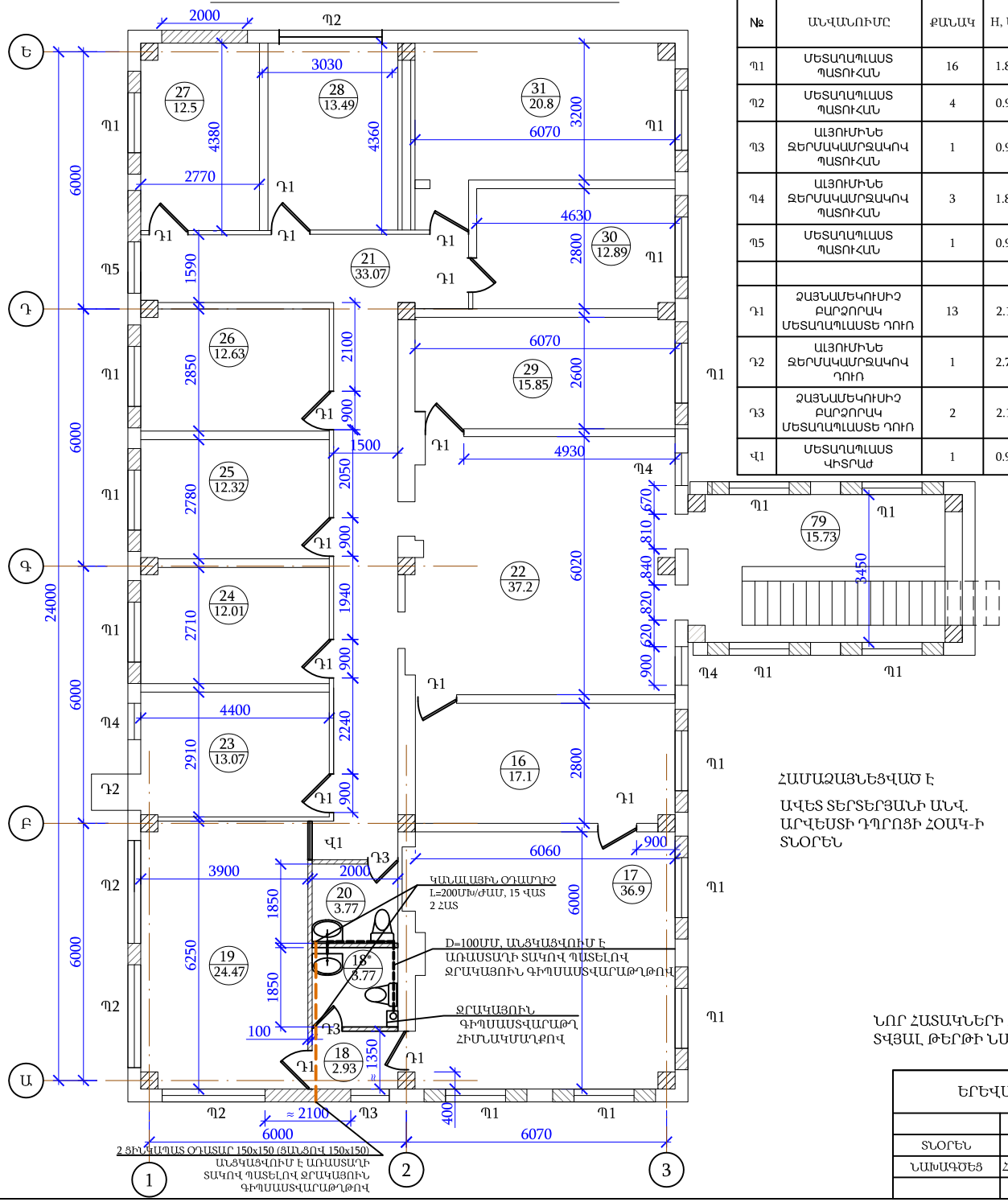

ԱՊԱՄՈՆՏԱԺՎՈՂ ՊԱՏՈՒՀԱՆՆԵՐԻ ԵՎ ԴՌՆԵՐԻ ՄԱՍՆԱԳԻՐ

№	ԱՆՎԱՆՈՒՄԸ	ՔԱՆԱԿ	Հ, Մ	Բ, Մ	ԱՄԲՈՂՋ ՄԱԿԵՐԵՍԸ ՄՔ
Պ1	ՄԵՏԱՂՊԼԱՍՏ ՊԱՏՈՒՀԱՆ	16	1.8	1.4	40.32
Պ2	ՄԵՏԱՂՊԼԱՍՏ ՊԱՏՈՒՀԱՆ	4	0.9	2.4	8.64
Պ3	ԱԼՅՈՒՄԻՆԵ ՋԵՐՄԱԿԱՄՐՋԱԿՈՎ ՊԱՏՈՒՀԱՆ	1	0.9	0.95	0.86
Պ4	ԱԼՅՈՒՄԻՆԵ ՋԵՐՄԱԿԱՄՐՋԱԿՈՎ ՊԱՏՈՒՀԱՆ	3	1.8	0.9	4.86
Պ5	ՄԵՏԱՂՊԼԱՍՏ ՊԱՏՈՒՀԱՆ	1	0.9	1.2	1.08
Դ1	ՉԱՅՆԱՄԵԿՈՒՍԻՉ ԲԱՐՁՈՐԱԿ ՄԵՏԱՂՊԼԱՍՏԵ ԴՈՒՌ	13	2.1	0.9	24.57
Դ2	ԱԼՅՈՒՄԻՆԵ ՋԵՐՄԱԿԱՄՐՋԱԿՈՎ ԴՈՒՌ	1	2.7	0.9	2.43
Դ3	ՉԱՅՆԱՄԵԿՈՒՍԻՉ ԲԱՐՁՈՐԱԿ ՄԵՏԱՂՊԼԱՍՏԵ ԴՈՒՌ	2	2.1	0.70	2.94
Վ1	ՄԵՏԱՂՊԼԱՍՏ ԿԻՏՐԱԺ	1	0.9	0.60	0.54

ՄԵՆՅԱԿՆԵՐԻ ԱՆՎԱՆՈՒՄԸ, ՀԱՏԱԿՆԵՐԻ ՄԱԿԵՐԵՍԸ

ՄԵՆՅԱԿԻ ՀԱՄԱՐԸ		ՀԱՏԱԿԻ ՄԱԿԵՐԵՍ	ՀԱՏԱԿԻ ՏԵՍԱԿԸ
16	ԸՆԴՈՒՆԱՐԱՆ	17.1	ՄԱՆՐԱՀԱՏԱԿ
17	ՏՆՕՐԵՆ	36.9	
19	ԱՇԽԱՏԱՍԵՆՅԱԿ	24.47	
23	ԵՐԱԺՇՏԱԿԱՆ	13.07	
24	ԵՐԱԺՇՏԱԿԱՆ	12.01	
25	ԵՐԱԺՇՏԱԿԱՆ	12.32	
26	ԵՐԱԺՇՏԱԿԱՆ	12.63	
28	ԵՐԱԺՇՏԱԿԱՆ	13.49	
29	ՀԱՇՎԱՊԱՀ	15.85	
30	ԵՐԱԺՇՏԱԿԱՆ	12.89	
31	ԵՐԱԺՇՏԱԿԱՆ	20.80	
18*	ՍԱՆՀԱՆԳՈՒՅՑ	3.77	ԽԵՑԵՍԱԼ
20	ՍԱՆՀԱՆԳՈՒՅՑ	3.77	
18	ԱՆՑՈՒՄ	2.93	ԿԵՐԱՄԱԳՐԱՆԻՏ
21	ՄԻՋԱՆՑՔ	33.07	
22	ՄԻՋԱՆՑՔ	37.2	
79	ՍՐԱՀ	15.73	
27	ԲՈՒԺԿԵՏ	12.5	ՀՈՄՈԳԵՆ ՎԻՆԻԼԱՅԻՆ ՀԱՏԱԿ

ՀԱՄԱՁԱՅՆԵՑՎԱԾ Է

ԱՎԵՏ ՏԵՐՏԵՐՅԱՆԻ ԱՆՎ. ԱՐՎԵՍՏԻ ԴՊՐՈՑԻ ՀՕԱԿ-Ի ՏՆՕՐԵՆ

Ա. ՄԱՐՏԻՐՈՍՅԱՆ

ՊԱՅՄԱՆԱԿԱՆ ՆՇԱՆՆԵՐ

ՆՈՐ ՏԵՂԱԴՐՎՈՂ ՄԻՋՆՈՐՄԵՐ

ՆՈՐ ՀԱՏԱԿՆԵՐԻ ԻՐԱԿԱՆԱՑՄԱՆ (ՄԱՍՆԱԿԻ ԿԱՄ ԱՄԲՈՂՋՈՎԻՆ) ԾԱՎԱԼՆԵՐԸ ԴԻՏԵԼ Թ- ԹԵՐԹՈՒՄ: ՏՎՅԱԼ ԹԵՐԹԻ ՆԱԽԱԳԾՈՒՄՈՎ ՆԱԽԿԻՆՈՒՄ ԳԾՎԱԾ Թ-13 ԹԵՐԹԸ ՀԱՄԱՐԵԼ ԱՆՎԱՎԵՐ:

ԵՐԵՎԱՆԻ ԴԱՎԻԹԱՇԵՆ ԹԱՂԱՄԱՍԻ ԱՎԵՏ ՏԵՐՏԵՐՅԱՆԻ ԱՆՎ. ԱՐՎԵՍՏԻ ԴՊՐՈՑ ՀՕԱԿ						
			ՃԱՐՏԱՐԱՊԵՏԱՇԻՆԱՐԱՐԱԿԱՆ ՄԱՍ	վուլ	թերթ	թերթեր
ՏՆՕՐԵՆ	Ա. ԱԲԵԼՅԱՆ			ԱՆ	13/1	31
ՆԱԽԱԳԾԵՑ	Հ. ՀԱՐՈՒԹՅՈՒՆՅԱՆ		1-ԻՆ ՄԱՍՆԱՇԵՆՔ, 2-ՐԴ ՀԱՐԿԻ ՀԱՏԱԿԱԳԻԾ	«ՋԻՆ ՇԻՆ»		

1-ԻՆ ՄԱՍՆԱՇԵՆՔ, 2-ՐԴ ՀԱՐԿԻ ՀԱՏԱԿԱԳԻԾ

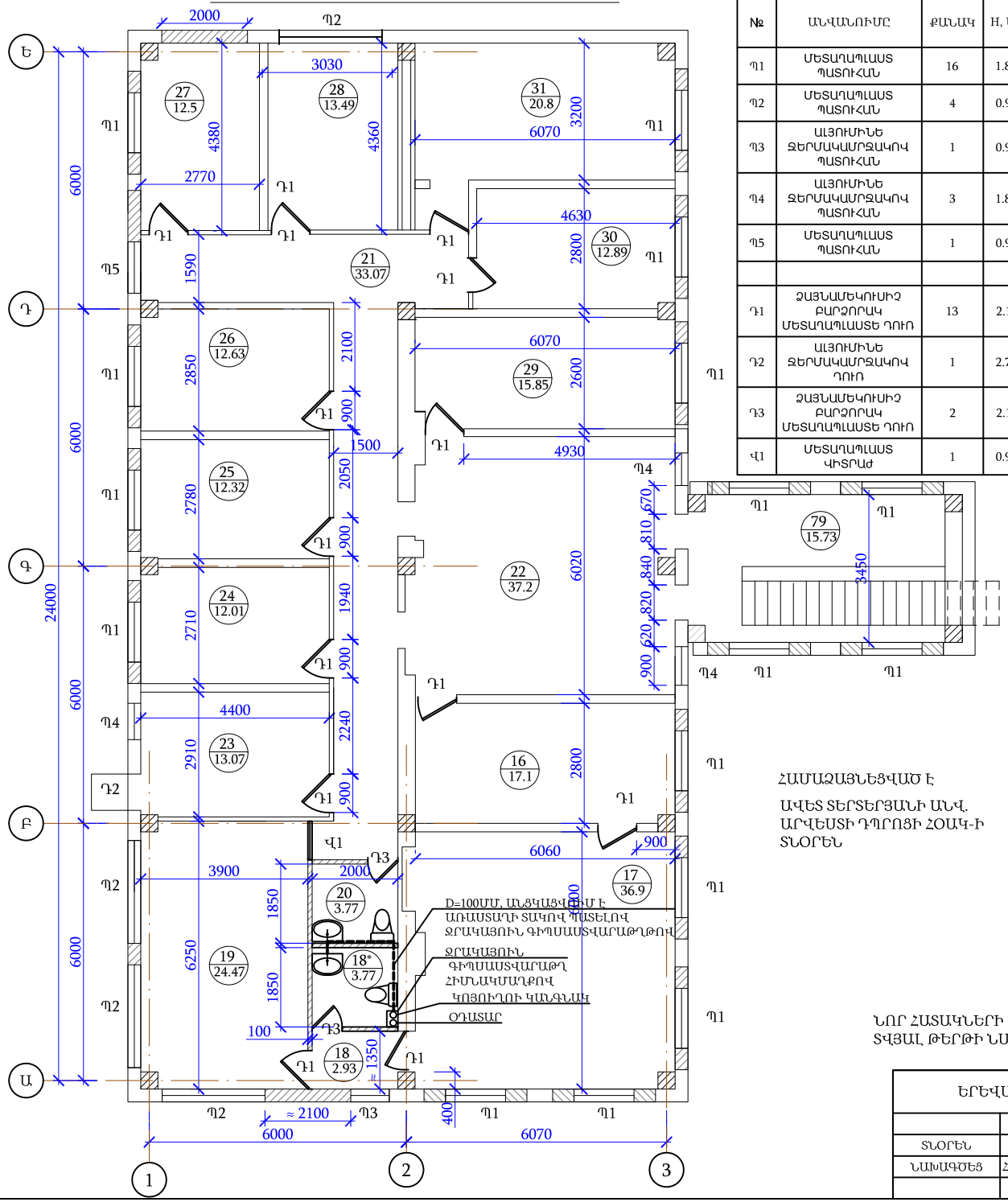

ԱՊԱՄՈՆՏԱԺՎՈՂ ՊԱՏՈՒՀԱՆՆԵՐԻ ԵՎ ԴՌՆԵՐԻ ՄԱՍՆԱԳԻՐ

№	ԱՆՎԱՆՈՒՄԸ	ՔԱՆԱԿ	H, Մ	B, Մ	ԱՄԲՈՂՋ ՄԱԿԵՐԵՍԸ ՄՔ
Պ1	ՄԵՏԱՂՊԼԱՍՏ ՊԱՏՈՒՀԱՆ	16	1.8	1.4	40.32
Պ2	ՄԵՏԱՂՊԼԱՍՏ ՊԱՏՈՒՀԱՆ	4	0.9	2.4	8.64
Պ3	ԱԼՅՈՒՄԻՆԵ ՋԵՐՄԱԿԱՄՐՋԱԿՈՎ ՊԱՏՈՒՀԱՆ	1	0.9	0.95	0.86
Պ4	ԱԼՅՈՒՄԻՆԵ ՋԵՐՄԱԿԱՄՐՋԱԿՈՎ ՊԱՏՈՒՀԱՆ	3	1.8	0.9	4.86
Պ5	ՄԵՏԱՂՊԼԱՍՏ ՊԱՏՈՒՀԱՆ	1	0.9	1.2	1.08
Դ1	ՉԱՅՆԱՄԵԿՈՒՍԻՉ ԲԱՐՁՈՐԱԿ ՄԵՏԱՂՊԼԱՍՏԵ ԴՈՒՌ	13	2.1	0.9	24.57
Դ2	ԱԼՅՈՒՄԻՆԵ ՋԵՐՄԱԿԱՄՐՋԱԿՈՎ ԴՈՒՌ	1	2.7	0.9	2.43
Դ3	ՉԱՅՆԱՄԵԿՈՒՍԻՉ ԲԱՐՁՈՐԱԿ ՄԵՏԱՂՊԼԱՍՏԵ ԴՈՒՌ	2	2.1	0.70	2.94
Վ1	ՄԵՏԱՂՊԼԱՍՏ ԿԻՏՐԱԺ	1	0.9	0.60	0.54

ՄԵՆՅԱԿՆԵՐԻ ԱՆՎԱՆՈՒՄԸ, ՀԱՏԱԿՆԵՐԻ ՄԱԿԵՐԵՍԸ

ՄԵՆՅԱԿԻ ՀԱՄԱՐԸ		ՀԱՏԱԿԻ ՄԱԿԵՐԵՍ	ՀԱՏԱԿԻ ՏԵՍԱԿԸ
16	ԸՆԴՈՒՆԱՐԱՆ	17.1	ՄԱՆՐԱՀԱՏԱԿ
17	ՏՆՕՐԵՆ	36.9	
19	ԱՇԽԱՏԱՍԵՆՅԱԿ	24.47	
23	ԵՐԱԺՇՏԱԿԱՆ	13.07	
24	ԵՐԱԺՇՏԱԿԱՆ	12.01	
25	ԵՐԱԺՇՏԱԿԱՆ	12.32	
26	ԵՐԱԺՇՏԱԿԱՆ	12.63	
28	ԵՐԱԺՇՏԱԿԱՆ	13.49	
29	ՀԱՇՎԱՊԱՀ	15.85	
30	ԵՐԱԺՇՏԱԿԱՆ	12.89	
31	ԵՐԱԺՇՏԱԿԱՆ	20.80	
18*	ՍԱՆՀԱՆԳՈՒՅՑ	3.77	ԽԵՑԵՍԱԼ
20	ՍԱՆՀԱՆԳՈՒՅՑ	3.77	
18	ԱՆՑՈՒՄ	2.93	ԿԵՐԱՄԱԳՐԱՆԻՏ
21	ՄԻՋԱՆՑՔ	33.07	
22	ՄԻՋԱՆՑՔ	37.2	
79	ՍՐԱՀ	15.73	
27	ԲՈՒԺԿԵՏ	12.5	ՀՈՄՈԳԵՆ ՎԻՆԻԼԱՅԻՆ ՀԱՏԱԿ

ՀԱՄԱՁԱՅՆԵՑՎԱԾ Է

ԱՎԵՏ ՏԵՐՏԵՐՅԱՆԻ ԱՆՎ. ԱՐՎԵՍՏԻ ԴՊՐՈՑԻ ՀՕԱԿ-Ի ՏՆՕՐԵՆ

Ա. ՄԱՐՏԻՐՈՍՅԱՆ

ՊԱՅՄԱՆԱԿԱՆ ՆՇԱՆՆԵՐ

ՆՈՐ ՏԵՂԱԴՐՎՈՂ ՄԻՋՆՈՐՄԵՐ

ՆՈՐ ՀԱՏԱԿՆԵՐԻ ԻՐԱԿԱՆԱՑՄԱՆ (ՄԱՍՆԱԿԻ ԿԱՄ ԱՄԲՈՂՋՈՎԻՆ) ԾԱՎԱԼՆԵՐԸ ԴԻՏԵԼ Թ- ԹԵՐԹՈՒՄ: ՏՎՅԱԼ ԹԵՐԹԻ ՆԱԽԱԳԾՈՒՄՈՎ ՆԱԽԿԻՆՈՒՄ ԳԾՎԱԾ Թ-13 ԹԵՐԹԸ ՀԱՄԱՐԵԼ ԱՆՎԱՎԵՐ:

ԵՐԵՎԱՆԻ ԴԱՎԻԹԱՇԵՆ ԹԱՂԱՄԱՍԻ ԱՎԵՏ ՏԵՐՏԵՐՅԱՆԻ ԱՆՎ. ԱՐՎԵՍՏԻ ԴՊՐՈՑ ՀՕԱԿ						
			ՃԱՐՏԱՐԱՊԵՏԱՇԻՆԱՐԱՐԱԿԱՆ ՄԱՍ	վուլ	թերթ	թերթեր
ՏՆՕՐԵՆ	Ա. ԱԲԵԼՅԱՆ			ԱՆ	13/1	31
ՆԱԽԱԳԾԵՑ	Հ. ՀԱՐՈՒԹՅՈՒՆՅԱՆ		1-ԻՆ ՄԱՍՆԱՇԵՆՔ, 2-ՐԴ ՀԱՐԿԻ ՀԱՏԱԿԱԳԻԾ	«ՋԻՆ ՇԻՆ»		

ՄԱՄՆԱՇԵՆՔԵՐԻ ԴԱՍԱՎՈՐՈՒԹՅԱՆ ՍԽԵՄԱՆ

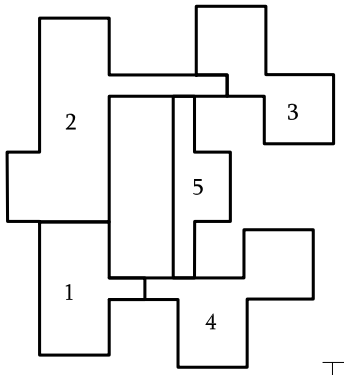

ԱՊԱՄՈՆՏԱԺՎՈՂ ՊԱՏՈՒՀԱՆՆԵՐԻ ԵՎ ԴՌՆԵՐԻ ՄԱՄՆԱԳԻՐ

№	ԱՆՎԱՆՈՒՄԸ	ՔԱՆԱԿ	H, մ	B, մ	ԱՄԲՈՂՋ ՄԱԿԵՐԵՍԸ ՄՔ
Պ1	ՄԵՏԱՂԱՊԼԱՍՏ ՊԱՏՈՒՀԱՆ	20	1.8	1.4	50.40
Պ2	ՄԵՏԱՂԱՊԼԱՍՏ ՊԱՏՈՒՀԱՆ	3	0.9	2.4	6.48
Պ3	ԱԼՅՈՒՄԻՆԵ ՋԵՐՄԱԿԱՄՐՋԱԿՈՎ ՊԱՏՈՒՀԱՆ	6	0.9	0.95	5.13
Պ4	ԱԼՅՈՒՄԻՆԵ ՋԵՐՄԱԿԱՄՐՋԱԿՈՎ ՊԱՏՈՒՀԱՆ	4	1.8	0.9	6.48
Դ1	ՋԱՅՆԱՄԵԿՈՒՍԻՉ ԲԱՐՁՐՈՐԱԿ ՄԵՏԱՂԱՊԼԱՍՏԵ ԴՈՒՌ	11	2.1	0.9	20.79
Վ1	ՄԵՏԱՂԱՊԼ. ՎԻՏՐԱԺ	1	0.9	0.60	0.54

4-ՐԴ ՄԱՄՆԱՇԵՆՔ, 1-ԻՆ ՀԱՐԿԻ ՀԱՏԱԿԱԳԻԾ

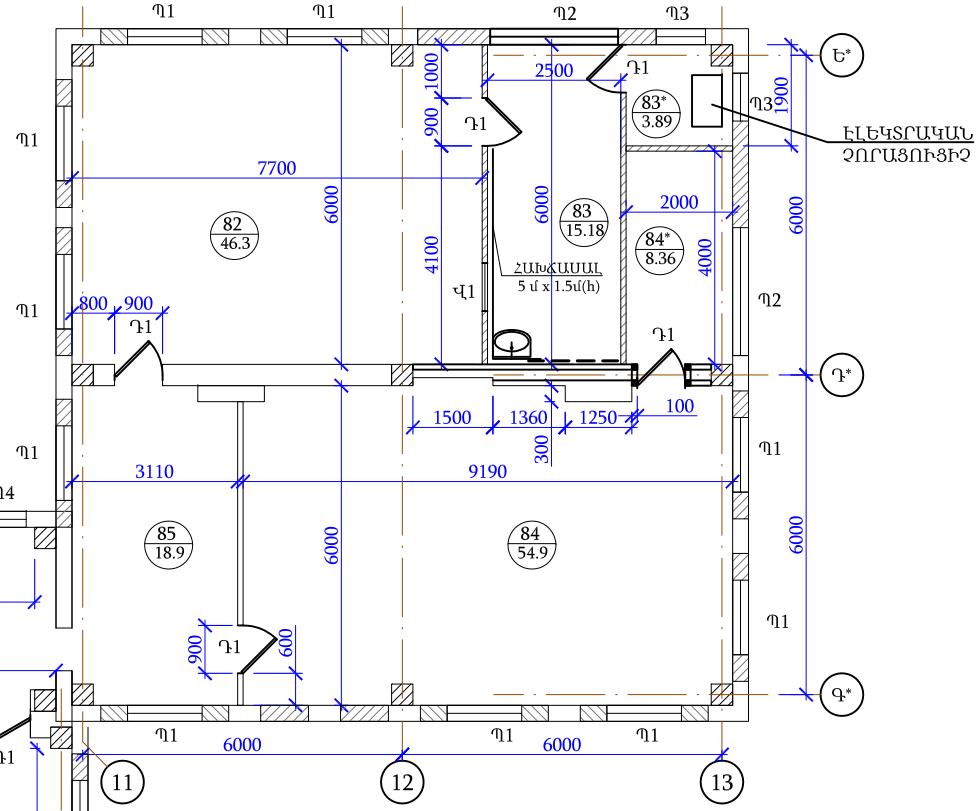

5-ՐԴ ՄԱՄՆԱՇԵՆՔ

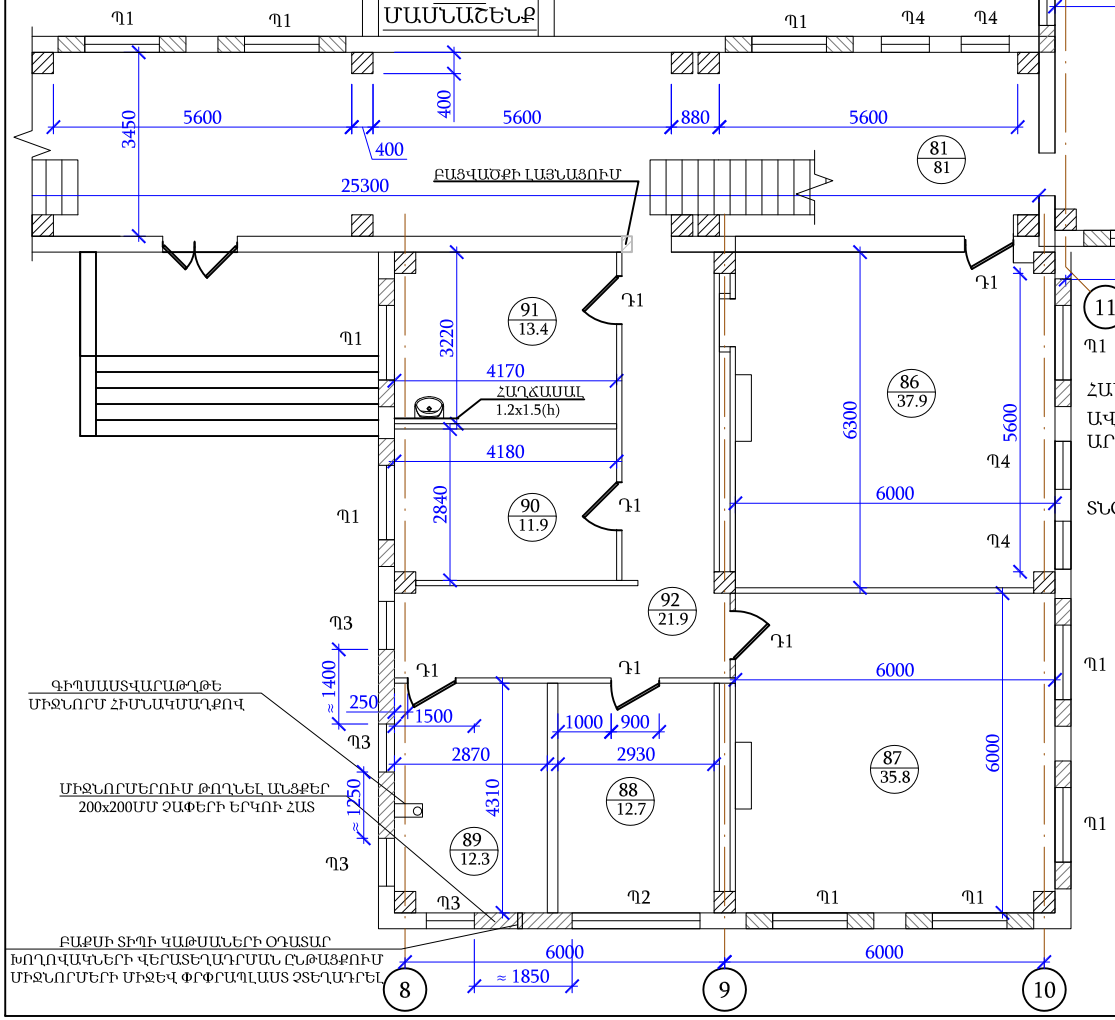

ՀԱՄԱՁԱՅՆԵՑՎԱԾ Է
ԱՎԵՏ ՏԵՐՏԵՐՅԱՆԻ ԱՆՎ.
ԱՐՎԵՍՏԻ ԴՊՐՈՑԻ ՀՕԱԿ-Ի

ՏՆՕՐԵՆ Ա. ՄԱՐՏԻՐՈՍՅԱՆ

ՊԱՅՄԱՆԱԿԱՆ ՆՇԱՆՆԵՐ

▨ ՆՈՐ ՏԵՂԱԴՐՎՈՂ ՄԻՋՆՈՐՄԵՐ

ՆՈՐ ՀԱՏԱԿՆԵՐԻ ԻՐԱԿԱՆԱՑՄԱՆ (ՄԱՄՆԱԿԻ ԿԱՄ ԱՄԲՈՂՋՈՎԻՆ) ԾԱՎԱԼՆԵՐԸ ԴԻՏԵԼ Թ-24/1 ԹԵՐԹՈՒՄ: ՏՎՅԱԼ ԹԵՐԹԻ ՆԱԽԱԳԾՈՒՄՈՎ ՆԱԽԿԻՆՈՒՄ ԳԾՎԱԾ Թ-18 ԹԵՐԹԸ ՀԱՄԱՐԵԼ ԱՆՎԱՎԵՐ:

ՍԵՆՅԱԿՆԵՐԻ ԱՆՎԱՆՈՒՄԸ, ՀԱՏԱԿՆԵՐԻ ՄԱԿԵՐԵՍԸ

ՍԵՆՅԱԿԻ ՀԱՄԱՐԸ	ԱՆՎԱՆՈՒՄԸ	ՀԱՏԱԿԻ ՄԱԿԵՐԵՍ	ՀԱՏԱԿԻ ՏԵՍԱԿԸ
84	ՊԱՐԻ	54.9	ՄԱՆՐԱՀԱՏԱԿ
87	ԵՐԱԺՇՏԱԿԱՆ	35.8	
88	ԴԱՍԱՍԵՆՅԱԿ	12.7	
89	ԿԱԹՍԱՅԱՏՈՒՆ	12.3	
90	ԵՐԱԺՇՏԱԿԱՆ	11.9	
82	ԱՇԽԱՏԱՍԵՆՅԱԿ	46.30	ՀՈՄՈԳԵՆ ՎԻՆԻԼԱՅԻՆ ՀԱՏԱԿ
86	ՆԿԱՐՉԱԿԱՆ	37.9	
91	ՊԱՀԱԿԻ	13.4	
83	ԼԱԲՈՐԱՏՈՐ ՍԵՆՅԱԿ	15.18	ԿԵՐԱՄՈԳՐԱՆԻՏ
83*	ՕԺԱՆԴԱԿ	3.89	
84*	ՀԱՆԴԵՐՁԱՐԱՆ	8.36	
85	ՄԻՋԱՆՑՔ	18.9	
92	ՄԻՋԱՆՑՔ	21.9	

ԵՐԵՎԱՆԻ ԴԱՎԻԹԱՇԵՆ ԹԱՂԱՄԱՍԻ ԱՎԵՏ ՏԵՐՏԵՐՅԱՆԻ ԱՆՎ. ԱՐՎԵՍՏԻ ԴՊՐՈՑ ՀՕԱԿ

				վուլ	թերթ	թերթեր
ՏՆՕՐԵՆ	Ա. ԱԲԵԼՅԱՆ		ՃԱՐՏԱՐԱՊԵՏԱՇԻՆԱՐԱՐԱԿԱՆ ՄԱՍ	ԱՆ	18/1	31
ՆԱԽԱԳԾԵՑ	Հ. ՀԱՐՈՒԹՅՈՒՆՅԱՆ		4-ՐԴ ՄԱՄՆԱՇԵՆՔ, 1-ԻՆ ՀԱՐԿԻ ՀԱՏԱԿԱԳԻԾ	«ՋԻՆ ՇԻՆ»		

4-ՐԴ ՄԱՍՆԱՇԵՆՔ, 2-ՐԴ ՀԱՐԿԻ ՀԱՏԱԿԱԳԻԾ

ՍԵՆՅԱԿՆԵՐԻ ԱՆՎԱՆՈՒՄԸ, ՀԱՏԱԿՆԵՐԻ ՄԱԿԵՐԵՍԸ			
ՍԵՆՅԱԿԻ ՀԱՄԱՐԸ	ԱՆՎԱՆՈՒՄԸ	ՀԱՏԱԿԻ ՄԱԿԵՐԵՍ	ՀԱՏԱԿԻ ՏԵՍԱԿԸ
93	ԵՐԱԺՇՏԱԿԱՆ	17.6	ՍԱՆՐԱՀԱՏԱԿ
94	ԵՐԱԺՇՏԱԿԱՆ	13.6	
95	ԵՐԱԺՇՏԱԿԱՆ	14.3	
97	ԵՐԱԺՇՏԱԿԱՆ	19	
98	ԵՐԱԺՇՏԱԿԱՆ	12.3	
99	ԿԻՆՈՖՈՏՈ	20.3	
101	ԵՐԱԺՇՏԱԿԱՆ	13.2	
102	ԵՐԱԺՇՏԱԿԱՆ	14.2	
100	ԴԱՍԱՐԱՆ	22.10	ՀՈՄՈԳԵՆ ՎԻՆԻԼԱՅԻՆ ՀԱՏԱԿ
103	ՍԱՆՀԱՆԳՈՒՅՑ	3.9	ԽԵՑԵՍԱԼ
96	ՄԻՋԱՆՑՔ	38.4	ԿԵՐԱՄԱԳՐԱՆԻՏ
104	ՍՐԱՀ	21.2	

ՊԱՅՄԱՆԱԿԱՆ ՆՇԱՆՆԵՐ

ՇԻՆԱՇԽԱՏԱՆՔՆԵՐ ՉԵՆ ԿԱՏԱՐՎՈՒՄ

ՆՈՐ ՏԵՂԱԴՐՎՈՂ ՄԻՋՆՈՐՄԵՐ

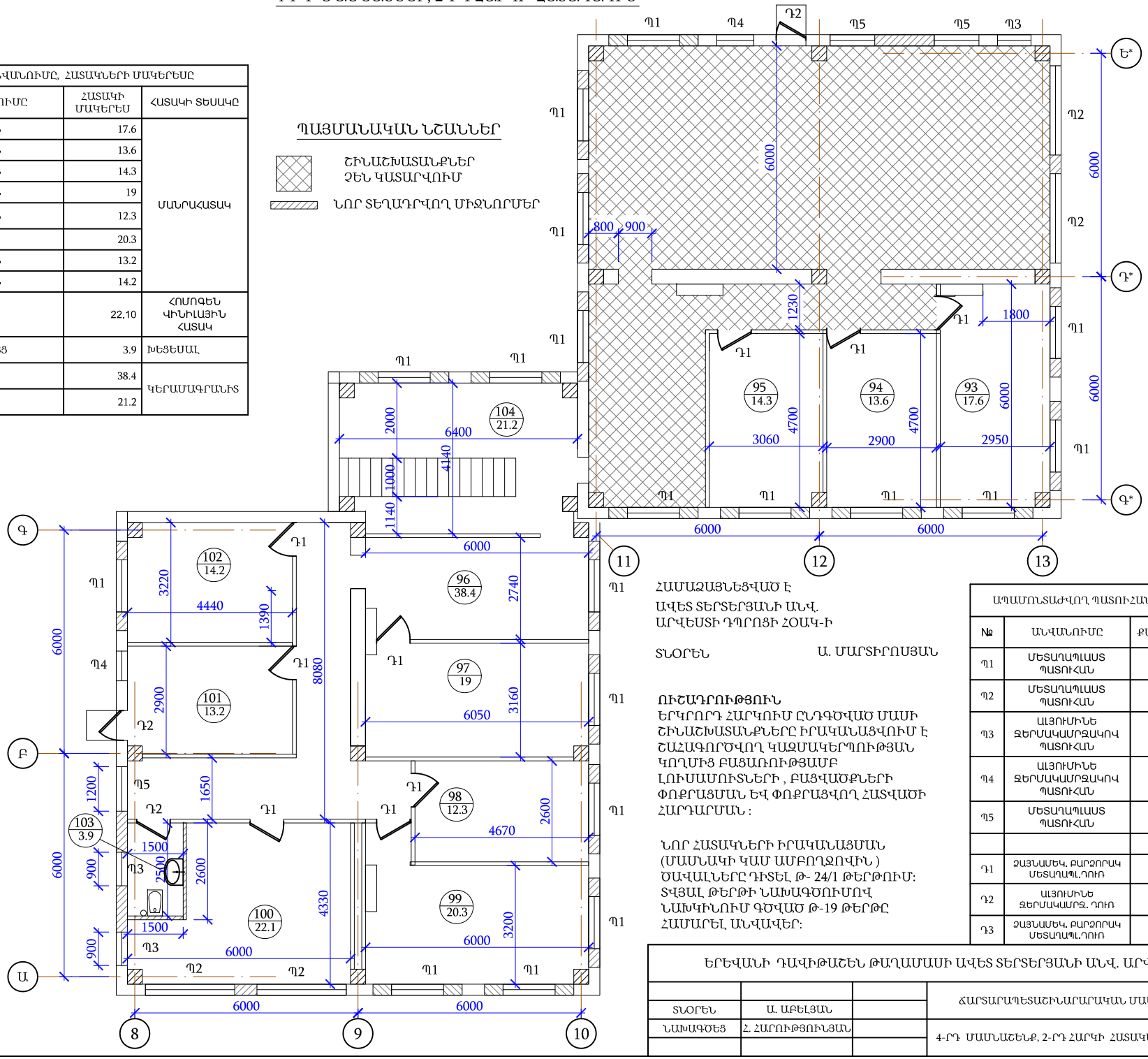

ՀԱՄԱՁԱՅՆԵՑՎԱԾ Է
ԱՎԵՏ ՏԵՐՏԵՐՅԱՆԻ ԱՆՎ.
ԱՐՎԵՍՏԻ ԴՊՐՈՑԻ ՀՕԱԿ-Ի

ՏՆՕՐԵՆ Ա. ՄԱՐՏԻՐՈՍՅԱՆ

ՈՒՇԱԴՐՈՒԹՅՈՒՆ
ԵՐԿՐՈՐԴ ՀԱՐԿՈՒՄ ԸՆԴԳԾՎԱԾ ՄԱՍԻ ՇԻՆԱՇԽԱՏԱՆՔՆԵՐԸ ԻՐԱԿԱՆԱՑՎՈՒՄ Է ՇԱՀԱԳՈՐԾՎՈՂ ԿԱԶՄԱԿԵՐՊՈՒԹՅԱՆ ԿՈՂՄԻՑ ԲԱՑԱՌՈՒԹՅԱՄԲ ԼՈՒՍԱՄՈՒՏՆԵՐԻ , ԲԱՑՎԱԾՔՆԵՐԻ ՓՈՔՐԱՑՄԱՆ ԵՎ ՓՈՔՐԱՑՎՈՂ ՀԱՏՎԱԾԻ ՀԱՐԴԱՐՄԱՆ :

ՆՈՐ ՀԱՏԱԿՆԵՐԻ ԻՐԱԿԱՆԱՑՄԱՆ (ՄԱՍՆԱԿԻ ԿԱՄ ԱՄԲՈՂՋՈՎԻՆ) ԾԱՎԱԼՆԵՐԸ ԴԻՏԵԼ, Թ- 24/1 ԹԵՐԹՈՒՄ: ՏՎՅԱԼ, ԹԵՐԹԻ ՆԱԽԱԳԾՈՒՄՈՎ ՆԱԽԿԻՆՈՒՄ ԳԾՎԱԾ Թ-19 ԹԵՐԹԸ ՀԱՄԱՐԵԼ, ԱՆՎԱՎԵՐ:

ԱՊԱՄՈՆՏԱԺՎՈՂ ՊԱՏՈՒՀԱՆՆԵՐԻ ԵՎ ԴՌՆԵՐԻ ՄԱՍՆԱԳԻՐ					
№	ԱՆՎԱՆՈՒՄԸ	ՔԱՆԱԿ	H, Մ	B, Մ	ԱՄԲՈՂՋ ՄԱԿ. ՄՔ
Պ1	ՄԵՏԱՂՊԼԱՍՏ ՊԱՏՈՒՀԱՆ	19	1.8	1.4	47.88
Պ2	ՄԵՏԱՂՊԼԱՍՏ ՊԱՏՈՒՀԱՆ	4	0.9	2.4	8.64
Պ3	ԱԼՅՈՒՄԻՆԵ ՋԵՐՄԱԿԱՄՐՋԱԿՈՎ ՊԱՏՈՒՀԱՆ	3	0.9	0.95	2.57
Պ4	ԱԼՅՈՒՄԻՆԵ ՋԵՐՄԱԿԱՄՐՋԱԿՈՎ ՊԱՏՈՒՀԱՆ	2	1.8	0.9	3.24
Պ5	ՄԵՏԱՂՊԼԱՍՏ ՊԱՏՈՒՀԱՆ	3	0.9	1.2	3.24
Դ1	ՉԱՅՆԱՄԵԿ. ԲԱՐՁՈՐԱԿ ՄԵՏԱՂՊԼ.ԴՌՆ	9	2.1	0.9	17.01
Դ2	ԱԼՅՈՒՄԻՆԵ ՋԵՐՄԱԿԱՄՐՋ. ԴՌՆ	2	2.7	0.9	4.86
Դ3	ՉԱՅՆԱՄԵԿ. ԲԱՐՁՈՐԱԿ ՄԵՏԱՂՊԼ.ԴՌՆ	1	2.1	0.70	1.47

ԵՐԵՎԱՆԻ ԴԱՎԻԹԱՇԵՆ ԹԱՂԱՄԱՍԻ ԱՎԵՏ ՏԵՐՏԵՐՅԱՆԻ ԱՆՎ. ԱՐՎԵՍՏԻ ԴՊՐՈՑ ՀՕԱԿ

			ՃԱՐՏԱՐԱՊԵՏԱՇԻՆԱՐԱՐԱԿԱՆ ՄԱՍ	փուլ	թերթ	թերթեր
ՏՆՕՐԵՆ	Ա. ԱԲԵԼՅԱՆ			ԱՆ	19/1	31
ՆԱԽԱԳԾԵՑ	Հ. ՀԱՐՈՒԹՅՈՒՆՅԱՆ		4-ՐԴ ՄԱՍՆԱՇԵՆՔ, 2-ՐԴ ՀԱՐԿԻ ՀԱՏԱԿԱԳԻԾ	«ՋԻՆ ՇԻՆ»		

ՆԵՐՔԻՆ ՀԱՐԴԱՐՄԱՆ ԱՇԽԱՏԱՆՔՆԵՐ, 1-ԻՆ ՄԱՍՆԱՇԵՆՔ, ՄՔ

N	Առաստ. նորոգում գաջի սվ.	Առաստ. բարելավ. Լատեքս	պատեր բարելավ. Լատեքս	պատեր բարելավ. գաջի սվ.	թեքություն բարելավ. գաջի սվ.	թեքություն բարելավ. լատեքս.	հատակ հոմոգեն վինիլային 2մմ հաստութ.	հատակ հաճարի մանրահատակ, մանրահատակի փոխարինում	հատակ մանրահատակի հղկում և լաքապատում երկշերտ	հատակ կերամա գրանիտ	կերամ. շրիշակ	ցեմենտ ավազային սվաղ	հատակ խեցեսալ	հատակ ցեմենտ ավազային շաղախ 30մմ	հախճասալ	Ջրակայուն գիպսաստվ արաթուղթ
1	1.00	17.20	49.47	3.00	0.98	2.96				17.30	1.77	1.77		17.30		
2	1.00	17.80	48.93	4.96	1.056	2.86	17.90							17.90		
3	2.00	38.30	62.73	11.44	3.31	3.31		38.40	38.40					38.40		
4	1.00	6.40	14.75	3.00	0.71	0.71							0.50	0.50		5
5	1.00	6.20	14.45	3.00	0.71	0.71							0.50	0.50		
6	1.00	11.90	36.90	5.77	1.76	1.76		12.00	12.00					12.00		
7	2.00	25.70	55.47	7.92	1.81	1.81		25.80	25.80					25.80		
8	3.00	13.92	40.89	5.56	1.06	0.94		13.80	13.80					13.80		
9	2.00	24.50	53.79	7.92	1.81	1.81		24.60	24.60					24.60		
10																
11	5.00	67.90	187.71	55.00	8.08	8.08				68.83	7.5	7.5		68.83		
12	1.00	18.15	50.91	5.75	1.06	1.06		18.24	18.24					18.24		
13	1.00	15.93	49.41	5.00	1.06	1.06		16.02	16.02					16.02		
14																
15	1.00	4.40	22.11	4.00	0.98	0.98				4.50	0.8	0.8		4.50		
16	1.00	17.10	46.68	7.00	1.36	1.36		17.10	17.10					17.1		
17	2.00	36.80	62.01	16.00	3.60	3.60		36.90	36.90					36.9		
18	1.00	2.70	14.00	14.00	2.08	2.08				2.93	0.39	0.39		2.93		1.2
18*	1.00	3.70	11.13	11.13	0.29	0.29						10.65	3.77		10.65	4.5
19	3.00	24.38	51.81	40.11	2.41	2.41		24.47	24.47					24.47		
20	1.00	3.70	11.13	11.13	0.29	0.29						10.65	3.77	3.77	10.65	
21	2.00	32.30	118.59	26.50	5.69	5.69				33.07	3.83	3.83		33.07		
22	2.00	37.20	63.33	21.00	4.38	4.38				37.20	2.46	2.46		37.20		
23	1.00	12.80	37.92	3.00	1.93	1.93		13.07	13.07					13.07		
24	1.00	11.92	38.25	5.00	1.06	1.06		12.01	12.01					12.01		
25	1.00	12.23	38.67	5.00	1.06	1.06		12.32	12.32					12.32		
26	1.00	12.54	39.09	5.00	1.06	1.06		12.63	12.63					12.63		
27	1.00	12.40	38.49	11.24	1.06	1.06	12.50							12.50		
28	1.00	13.40	36.51	3.00	0.94	0.94		13.49	13.5					13.49		
29	1.00	15.76	47.61	5.00	1.06	1.06		15.85	15.85					15.85		
30	1.00	12.80	40.17	5.00	1.06	1.06		12.89	12.89					12.89		
31	2.00	20.70	53.86	5.00	1.06	1.06		20.80	20.80					20.80		
79	2.00	22.59	49.18	14.00	3	11.08				15.73	2.04	2.04		15.73		
80	4.50	46.00	18.99	6.00	1.06	1.06				4.60	0.9	0.9		4.60		
∑=	51.50	619.32	1504.92	336.43	58.78	70.51	30.40	340.39	340.39	184.15	19.69	40.99	8.54	559.71	21.30	10.7

- 18* ԵՎ 20 ՍԵՆՅԱԿՆԵՐՈՒՄ ԻՐԱԿԱՆԱՑՎՈՒՄ Է ՋՐԱՄԵԿՈՒՍԻՉ ՇԵՐՏ ԸՍՏ ՀԱՏԱԿՆԵՐԻ ՀԱՏՈՒՅԹԻ 7.54 ՄՔ:
- Ե/Բ ՍԱԼԵՐԻ ՎՐԱ ԽԱՐԱՄԱԲԵՏՈՆ 40-50ՄՄ ՀԱՍՏՈՒԹՅԱՄԲ 25.19 ՄԽ:

ՏՎՅԱԼ ԹԵՐԹԻ ՆԱԽԱԳԾՈՒՄՈՎ ՆԱԽԿԻՆՈՒՄ ԳԾՎԱԾ Թ-21 ԹԵՐԹԸ ՀԱՄԱՐԵԼ ԱՆՎԱՎԵՐ:

ԵՐԵՎԱՆԻ ԴԱՎԻԹԱՇԵՆ ԹԱՂԱՄԱՍԻ ԱՎԵՏ ՏԵՐՏԵՐՅԱՆԻ ԱՆՎ. ԱՐՎԵՍՏԻ ԴՊՐՈՑ ՀՕԱԿ						
			ՃԱՐՏԱՐԱՊԵՏԱՇԻՆԱՐԱԿԱՆ ՄԱՍ	փուլ	թերթ	թերթեր
ՏՆՕՐԵՆ	Ա. ԱԲԵԼՅԱՆ			ԱՆ	21/1	31
ՆԱԽԱԳԾԵՑ	Հ. ՀԱՐՈՒԹՅՈՒՆՅԱՆ		1-ԻՆ ՄԱՍՆԱՇԵՆՔԻ ՀԱՐԴԱՐՄԱՆ ԱՇԽԱՏԱՆՔՆԵՐԻ ՄԱՍՆԱԳԻՐ	«ՋԻՆ ՇԻՆ»		

ՆԵՐՔԻՆ ՀԱՐԴԱՐՄԱՆ ԱՇԽԱՏԱՆՔՆԵՐ, 4-ՐԴ ՄԱՍՆԱՇԵՆՔ, ՄՔ

N	Առաստ. բարելավ. գաջի սվ.	Առաստ. բարելավ. Լատեքս	պատեր բարելավ. Լատեքս	պատեր բարելավ. գաջի սվ.	թեքություն բարելավ. գաջի սվ.	թեքություն բարելավ. լատեքս.	հատակ հոմոգեն վինիլային 2մմ հաստութ.	հաճարի մանրա հատակ, մանրա հատակի փոխարինում	հատակ մանրա հատակ հոկում և լաքապատ. երկշերտ	հատակ կերամա գրանիտ	կերամ. շրիշակ	ցեմենտ ավազային սվաղ	հատակ ցեմենտ ավազային հարթ. Շերտ 30մմ	հատակ խեցեսալ	հախճասալ	Ջրակայուն գիպսաստվ արաթուղթ
81	7.00	81.00	176.6	20.0	3.8	5.6				81.00	6.5		81.00			
82	3.00	46.04	73.1	32.5	4.6	4.6	46.3						46.3			
83	2.00	15.00	31.1	31.1	1.5	1.5				15.18	1.2	8.70	15.18		7.50	
83*	1.00	3.80	7.6	7.6	0.9	0.9				3.89		10.50	3.89		10.50	
84*	1.00	8.00	32.0	27.6	2.0	2.0				8.36	1.17	1.17	8.36			
84	3.00	54.80	87.1	20.2	3.0	3.3		54.90	54.9				54.90			
85	2.00	18.90	44.0	8.0	1.5	2.4				18.9	1.8	1.8	18.90			
86	2.00	37.80	68.6	6.0	2.0	2.3	37.9						37.90			
87	3.00	35.70	62.1	14.0	3.0	3.3		35.8	35.8				35.8			
88	1.00	12.60	39.4	3.0	0.8	1.1		12.70	12.7				12.70			
89	1.00	12.20	43.1	8.0	1.2	1.5		12.30	12.3				12.30			4.2
90	1.00	11.80	37.7	4.0	0.8	1.1		11.90	11.9				11.90			
91	1.00	13.30	37.7	4.0	0.8	1.1	13.4					1.80	13.40		1.80	
92	1.50	21.90	77.3	5.0	0.4	1.9				21.90	2.9	2.9	21.90			
93	1.50	17.50	54.87	19.62	2.25	2.86		17.60	17.6				17.60			
94	1.00	13.60	49.41	4.00	0.75	1.36		13.60	13.6				13.60			
95	1.00	14.20	50.37	4.00	0.75	0.14		14.30	14.3				14.30			
96	2.00	38.40	128.22	4.00	1.43	4.63				38.4	4.3	4.3	38.40			
97	1.00	18.90	79.96	4.00	0.75	1.36		19.00	19.0				19.00			
98	1.00	12.20	39.21	4.00	0.75	1.06		12.30	12.3				12.30			
99	1.50	20.20	56.37	11.00	2.25	2.86		20.30	20.3				20.30			
100	2.00	22.00	54.15	17.30	1.26	2.24	22.10						22.10			
101	1.00	13.10	47.52	2.00	0.68	2.73		13.20	13.2				13.20			
102	1.00	14.10	50.97	4.00	0.75	1.36		14.20	14.2				14.20			
103	0.50	3.80	10.38	10.38	0.68	0.98						12	3.9	3.9	12	4.5
104	1.50	25.80	56.58	8.00	1.50	5.58				21.20	2		21.20			
∑=	44.50	586.64	1495.21	283.27	39.88	59.68	119.67	252.10	252.10	208.83	19.87	43.17	584.50	3.90	31.80	8.70

ՏՎՅԱԼ ԹԵՐԹԻ ՆԱԽԱԳԾՈՒՄՈՎ ՆԱԽԿԻՆՈՒՄ ԳԾՎԱԾ Թ-24 ԹԵՐԹԸ ՀԱՄԱՐԵԼ ԱՆՎԱՎԵՐ:

- 103 ՍԵՆՅԱԿՈՒՄ ԻՐԱԿԱՆԱՑՎՈՒՄ Է ՋՐԱՄԵԿՈՒՍԻՉ ՇԵՐՏ ԸՍՏ ՀԱՏԱԿՆԵՐԻ ՀԱՏՈՒՅԹԻ 3.9 ՄՔ:
- Ե/Բ ՍԱԼԵՐԻ ՎՐԱ ԽԱՐԱՄԱԲԵՏՈՆ 40-50ՄՄ ՀԱՍՏՈՒԹՅԱՄԲ 26.3 ՄԽ:

ԵՐԵՎԱՆԻ ԴԱՎԻԹԱՇԵՆ ԹԱՂԱՄԱՍԻ ԱՎԵՏ ՏԵՐՏԵՐՅԱՆԻ ԱՆՎ. ԱՐՎԵՍՏԻ ԴՊՐՈՑ ՀՕԱԿ						
			ՃԱՐՏԱՐԱՊԵՏԱՇԻՆԱՐԱԿԱՆ ՄԱՍ	փուլ	թերթ	թերթեր
ՏՆՕՐԵՆ	Ա. ԱԲԵԼՅԱՆ			ԱՆ	24/1	31
ՆԱԽԱԳԾԵՑ	Հ. ՀԱՐՈՒԹՅՈՒՆՅԱՆ		4-ՐԴ ՄԱՍՆԱՇԵՆՔԻ ՀԱՐԴԱՐՄԱՆ ԱՇԽԱՏԱՆՔՆԵՐԻ ՄԱՍՆԱԳԻՐ	«ՋԻՆ ՇԻՆ»		

Պ1
ՄԵՏԱՂԱՊԼԱՍՏ ՊԱՏՈՒՀԱՆ

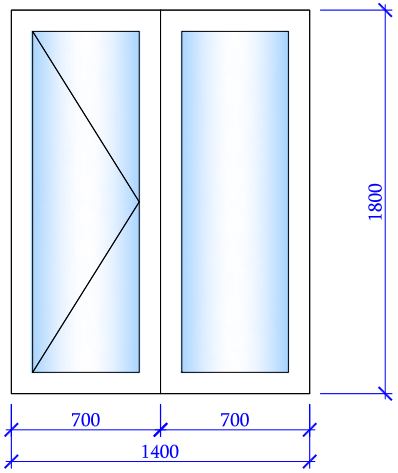

Պ2
ՄԵՏԱՂԱՊԼԱՍՏ ՊԱՏՈՒՀԱՆ

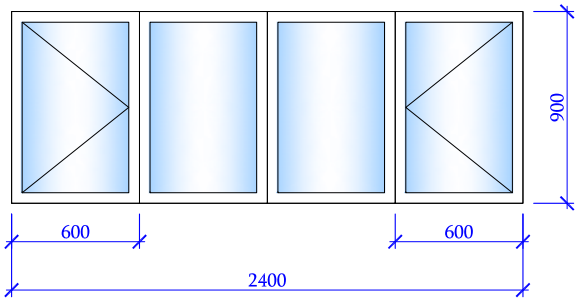

Պ4
ԱԼՅՈՒՄԻՆԵ ՊԱՏՈՒՀԱՆ
ՁԵՐՄՈԿԱՄՐՁԱԿՈՎ

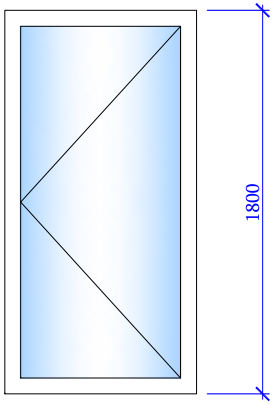

Պ3
ԱԼՅՈՒՄԻՆԵ ՊԱՏՈՒՀԱՆ
ՁԵՐՄՈԿԱՄՐՁԱԿՈՎ

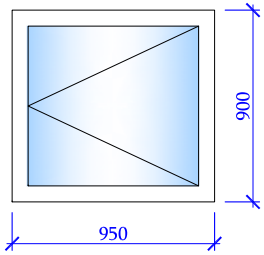

Պ5
ՄԵՏԱՂԱՊԼԱՍՏ ՊԱՏՈՒՀԱՆ

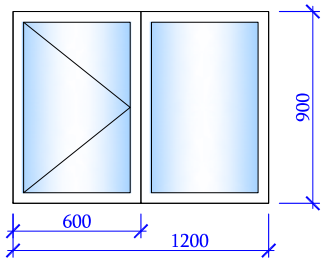

ՊԱՏՈՒՀԱՆՆԵՐԻ ՄԱՄՆԱԳԻՐ

№	ԱՆՎԱՆՈՒՄԸ	ՔԱՆԱԿ	H, մ	B, մ	ՄԱԿԵՐԵՍ ՄԵԿԻ, մք	ՄԱԿԵՐԵՍ ԲՈԼՈՐԻ, մք
Պ1	ՄԵՏԱՂԱՊԼԱՍՏ ՊԱՏՈՒՀԱՆ	70	1.8	1.4	2.52	176.40
Պ2	ՄԵՏԱՂԱՊԼԱՍՏ ՊԱՏՈՒՀԱՆ	12	0.9	2.4	2.16	25.92
Պ3	ԱԼՅՈՒՄԻՆԵ ՊԱՏՈՒՀԱՆ ՁԵՐՄՈԿԱՄՐՁԱԿՈՎ	14	0.9	0.95	0.86	11.97
Պ4	ԱԼՅՈՒՄԻՆԵ ՊԱՏՈՒՀԱՆ ՁԵՐՄՈԿԱՄՐՁԱԿՈՎ	14	1.8	0.9	1.62	22.68
Պ5	ՄԵՏԱՂԱՊԼԱՍՏ ՊԱՏՈՒՀԱՆ	5	0.9	1.20	1.08	5.40
						242.37

ՊԱՏՈՒՀԱՆՆԵՐԻ ՄԱՄՆԱԳԻՐ ԲԱՑՎՈՂ ԵՎ ՉԲԱՑՎՈՂ ՀԱՏՎԱԾՆԵՐՈՎ

№	ԱՆՎԱՆՈՒՄԸ		ԲԱՑՎՈՂ, մք	ՉԲԱՑՎՈՎ, մք	ՄԱԿԵՐԵՍ ԲՈԼՈՐԻ, մք
Պ1	ՄԵՏԱՂԱՊԼԱՍՏ ՊԱՏՈՒՀԱՆ	70	88.20	88.20	176.40
Պ2	ՄԵՏԱՂԱՊԼԱՍՏ ՊԱՏՈՒՀԱՆ	12	12.96	12.96	25.92
Պ3	ԱԼՅՈՒՄԻՆԵ ՊԱՏՈՒՀԱՆ ՁԵՐՄՈԿԱՄՐՁԱԿՈՎ	14	11.97	0	11.97
Պ4	ԱԼՅՈՒՄԻՆԵ ՊԱՏՈՒՀԱՆ ՁԵՐՄՈԿԱՄՐՁԱԿՈՎ	14	22.68	0	22.68
Պ5	ՄԵՏԱՂԱՊԼԱՍՏ ՊԱՏՈՒՀԱՆ	5	2.70	2.70	5.40
				103.86	242.37

ՊԱՏՈՒՀԱՆՆԵՐԻ ԼՈՒՍԱՄՈՒՏԱԳՈԳԵՐ ՄԻՆՉԵՎ 20ՍՄ ԼԱՅՆՈՒԹՅԱՄԲ

№	ԱՆՎԱՆՈՒՄԸ	ՔԱՆԱԿ	ԵՐԿԱՐՈՒԹՅՈՒՆ, մ	ԱՄԲՈՂՋԸ, մ
Պ1	ՊԼԱՍՏՄԱՍԵ ԼՈՒՍԱՄՈՒՏԱԳՈԳԵՐ	70	1.50	105.00
Պ4	ՊԼԱՍՏՄԱՍԵ ԼՈՒՍԱՄՈՒՏԱԳՈԳԵՐ	14	1	14.00
				119.00

ՎԵՐՋՆԱԿԱՆ ՉԱՓԵՐԸ ՃՇՏԵԼ ՏԵՂՈՒՄ:

- ՄԵՏԱՂԱՊԼԱՍՏ ԲԱՑՎՈՂ ՊԱՏՈՒՀԱՆՆԵՐ 103.86մք:
- ԱԼՅՈՒՄԻՆԵ ԲԱՑՎՈՂ ՊԱՏՈՒՀԱՆՆԵՐ 34.65 մք:
- ՉԲԱՑՎՈՂ ՄԵՏԱՂԱՊԼԱՍՏ ՊԱՏՈՒՀԱՆՆԵՐ 103.86մք:
- ԼՈՒՍԱՄՈՒՏԱԳՈԳԵՐԸ ԴՐՎՈՒՄ ԵՆ Պ1, Պ4 ՊԱՏՈՒՀԱՆՆԵՐԻ ՀԱՄԱՐ

ՏՎՅԱԼ ԹԵՐԹԻ ՆԱԽԱԳԾՈՒՄՈՎ ՆԱԽԿԻՆՈՒՄ ԳԾՎԱԾ Թ-25 ԹԵՐԹԸ ՀԱՄԱՐԵԼ ԱՆՎԱՎԵՐ:
ԼՈՒՍԱՄՈՒՏՆԵՐԸ ՆԱԽԱՏԵՍՎԱԾ ԵՆ 1-ԻՆ ԵՎ 4-ՐԴ ՄԱՍՆԱՇԵՆՔԵՐԻ ՀԱՄԱՐ:

ԵՐԵՎԱՆԻ ԴԱՎԻԹԱՇԵՆ ԹԱՂԱՄԱՍԻ ԱՎԵՏ ՏԵՐՏԵՐՅԱՆԻ ԱՆՎ. ԱՐՎԵՍՏԻ ԴՊՐՈՑ ՀՕԱԿ

				վոլ	թերթ	թերթեր
			ՃԱՐՏԱՐԱՊԵՏԱՇԻՆԱՐԱՐԱԿԱՆ ՄԱՍ	ԱՆ	25/1	31
ՏՆՕՐԵՆ	Ա. ԱԲԵԼՅԱՆ					
ՆԱԽԱԳԾԵՑ	Հ. ՀԱՐՈՒԹՅՈՒՆՅԱՆ		ՊԱՏՈՒՀԱՆՆԵՐ Պ1...Պ8, ՄԱՄՆԱԳԻՐ	«ՋԻՆ ՇԻՆ»		

Դ2
ԱՐՏԱՔԻՆ ԱԼՅՈՒՄԻՆԵ ԴՈՒՌ
ՋԵՐՄՈԿԱՄՐՋԱԿՈՎ

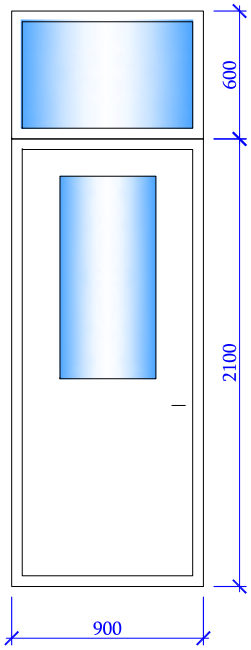

Դ1
ՋԱՅՆԱՄԵԿՈՒՍԻՉ ԲԱՐՁՈՐԱԿ
ՄԵՏԱՂԱՊԼԱՍՏԵ ԴՈՒՌ

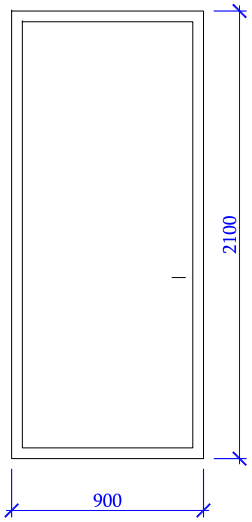

Դ3
ՋԱՅՆԱՄԵԿՈՒՍԻՉ ԲԱՐՁՈՐԱԿ
ՄԵՏԱՂԱՊԼԱՍՏԵ ԴՈՒՌ

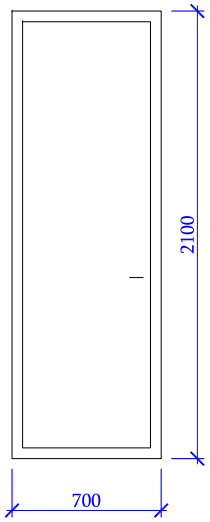

Վ1
ՄԵՏԱՂԱՊԼԱՍՏԵ ՊՎԻՏՐԱԺ

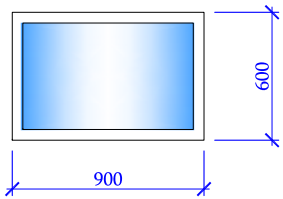

ՊԱՏՈՒՀԱՆՆԵՐԻ ՄԱՄՆԱԳԻՐ						
№	ԱՆՎԱՆՈՒՄԸ	ՔԱՆԱԿ	H, Մ	B, Մ	ՄԱԿԵՐԵՍ ՄԵԿԻ, ՄՔ	ՄԱԿԵՐԵՍ ԲՈԼՈՐԻ, ՄՔ
Դ1	ՋԱՅՆԱՄԵԿՈՒՍԻՉ ԲԱՐՁՈՐԱԿ ՄԵՏԱՂԱՊԼԱՍՏԵ ԴՈՒՌ	46	2.1	0.9	1.89	86.94
Դ2	ԱԼՅՈՒՄԻՆԵ ԱՐՏԱՔԻՆ ԴՈՒՌ ՋԵՐՄՈԿԱՄՐՋԱԿՈՎ	3	2.7	0.9	2.43	7.29
Դ3	ՋԱՅՆԱՄԵԿՈՒՍԻՉ ԲԱՐՁՈՐԱԿ ՄԵՏԱՂԱՊԼԱՍՏԵ ԴՈՒՌ	5	2.1	0.7	1.47	7.35
Վ1	ՄԵՏԱՂԱՊԼԱՍՏ ՊՎԻՏՐԱԺ	2	0.6	0.90	0.54	1.08

ՎԵՐՋՆԱԿԱՆ ՉԱՓԵՐԸ ՃՇՏԵԼ ՏԵՂՈՒՄ:

ՏՎՅԱԼ ԹԵՐԹԻ ՆԱԽԱԳԾՈՒՄՈՎ ՆԱԽԿԻՆՈՒՄ ԳԾՎԱԾ Թ-26 ԹԵՐԹԸ ՀԱՄԱՐԵԼ ԱՆՎԱՎԵՐ:
ԴՌՆԵՐԸ ՆԱԽԱՏԵՍՎԱԾ ԵՆ 1-ԻՆ ԵՎ 4-ՐԴ ՄԱՄՆԱՇԵՆՔԵՐԻ ՀԱՄԱՐ:

ԵՐԵՎԱՆԻ ԴԱՎԻԹԱՇԵՆ ԹԱՂԱՄԱՍԻ ԱՎԵՏ ՏԵՐՏԵՐՅԱՆԻ ԱՆՎ. ԱՐՎԵՍՏԻ ԴՊՐՈՑ ՀՕԱԿ						
			ՃԱՐՏԱՐԱՊԵՏԱՇԻՆԱՐԱՐԱԿԱՆ ՄԱՍ	վոլ	թերթ	թերթեր
ՏՆՕՐԵՆ	Ա. ԱԲԵԼՅԱՆ			ԱՆ	26/1	31
ՆԱԽԱԳԾԵՑ	Հ. ՀԱՐՈՒԹՅՈՒՆՅԱՆ		ԴՌՆԵՐ Դ1, Դ2,Դ3, ՊՎԻՏՐԱԺ Վ1, ՄԱՄՆԱԳԻՐ	«ՋԻՆ ՇԻՆ»		

ՀԱՏԱԿԻ ԿԱԶՄՈՒԹՅՈՒՆԸ	
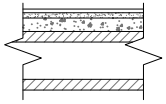	ՀՈՄՈԳԵՆ ՎԻՆԻԼԱՅԻՆ ՀԱՏԱԿ ՑԵՄ.ԱՎԱԶԱՅԻՆ ՇԵՐՏ 20ՄՄ ԹԵԹԵՎ ԲԵՏՈՆԵ ՆԱԽԱՇԵՐՏ B12.5, 40-50ՄՄ Ե/Բ ԱՆՑՔԱՎՈՐ ՍԱԼԵՐ
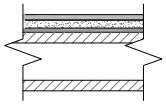	ԽԵՑԵՍԱԼ ՑԵՄ.ԱՎԱԶԱՅԻՆ ՇԵՐՏ 20ՄՄ ԶՐԱՄԵԿՈՒՍԻՉ ՇԵՐՏ ՌՈՒԲԵՐՈԻԴԻՑ ԹԵԹԵՎ ԲԵՏՈՆԵ ՆԱԽԱՇԵՐՏ B12.5, 40-50ՄՄ Ե/Բ ԱՆՑՔԱՎՈՐ ՍԱԼԵՐ
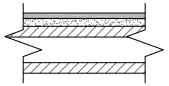	ԿԵՐԱՄԱԳՐԱՆԻՏ ՑԵՄ.ԱՎԱԶԱՅԻՆ ՇԵՐՏ 20ՄՄ ԹԵԹԵՎ ԲԵՏՈՆԵ ՆԱԽԱՇԵՐՏ B12.5, 40-50ՄՄ Ե/Բ ԱՆՑՔԱՎՈՐ ՍԱԼԵՐ

ՏՎՅԱԼ ԹԵՐԹԻ ՆԱԽԱԳԾՈՒՄՈՎ ՆԱԽԿԻՆՈՒՄ ԳԾՎԱԾ Թ-27 ԹԵՐԹԸ ՀԱՄԱՐԵԼ ԱՆՎԱՎԵՐ:

ԵՐԵՎԱՆԻ ԴԱՎԻԹԱՇԵՆ ԹԱՂԱՄԱՍԻ ԱՎԵՏ ՏԵՐՏԵՐՅԱՆԻ ԱՆՎ. ԱՐՎԵՍՏԻ ԴՊՐՈՑ ՀՕԱԿ						
			ՃԱՐՏԱՐԱՊԵՏԱՇԻՆԱՐԱՐԱԿԱՆ ՄԱՍ	վոլ	թերթ	թերթեր
ՏՆՕՐԵՆ	Ա. ԱԲԵԼՅԱՆ			ԱՆ	27/1	31
ՆԱԽԱԳԾԵՑ	Հ. ՀԱՐՈՒԹՅՈՒՆՅԱՆ		ՆՈՐ ՀԱՏԱԿՆԵՐԻ ՄԱՍՆԱԳԻՐ, ԱՇԽԱՏԱՆՔՆԵՐԻ ԾԱՎԱԼՆԵՐ	«ՋԻՆ ՇԻՆ»		

ՄԻՋՆՈՐՄՆԵՐԻ ԱՄՐԱՆԱՎՈՐՄԱՆ ՍԽԵՄԱՆ

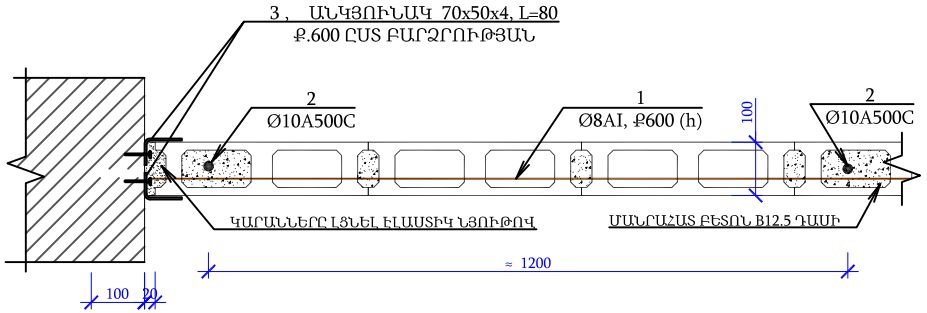

ԲՄ1
ԱՐՏԱՔԻՆ ՊԱՏԻ ՊԱՆԵԼՆԵՐԻ ԲԱՑՎԱԾՔԻ ՓՈՔՐԱՑՈՒՄ

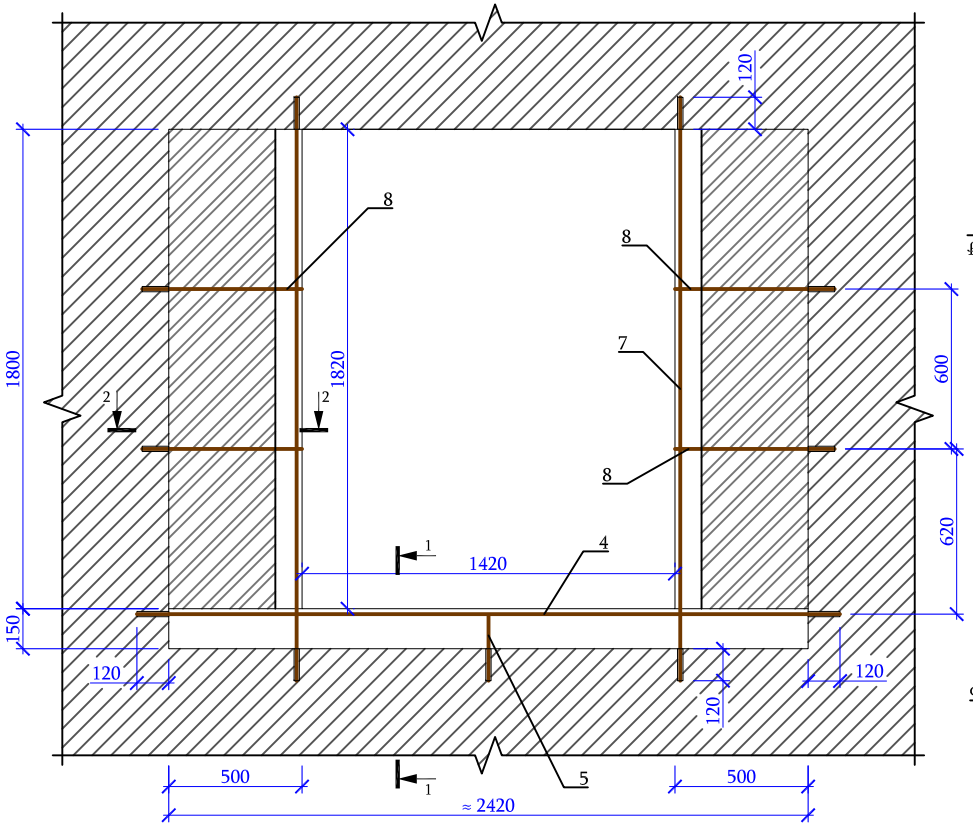

ԲՈԼՈՐ ԲԱՑՎԱԾՔՆԵՐԻ ՓՈՔՐԱՑՄԱՆ ՀԱՄԱՐ
ՕԳՏԱԳՈՐԾԵԼ ՆՈՒՅՆԱՏԻՊ ԼՈՒԾՈՒՄՆԵՐԸ:

ՀԱՎԱՔՄԱՆ ՄԻԱՎՈՐՆԵՐԻ ՄԱՄՆԱԳԻՐ

ԴԻՐՔ	ՆՇԱՆԱԿՈՒՄ	ԱՆՎԱՆՈՒՄ	ՔԱՆ.	ԾԱՆՈԹԱԳՐ. ԿԳ	
				ՄԵԿԻ	ԲՈԼՈՐԻ
		ՄԻՋՆՈՐՄՆԵՐԻ ԱՄՐԱՆԱՎՈՐՈՒՄ			
1	ՏՎՅԱԼ ԹԵՐԹԸ	Ø8AIC, ԳՈՍ P 52544-2006 L= 125000	1	49.38	49.38
2	- / / -	Ø10A500C - / / - L=110000	1	67.87	67.87
3	- / / -	ԱՆԿՅՈՒՆԱԿ 70x50x4, ԳՈՍ 19772-93, L=80	132	0.28	37.28
		ՆՅՈՒԹԸ			
		ՄԱՆՐԱՀԱՏԻԿ ԲԵՏՈՆ B15 ԴԱՍԻ			0.74 ՄԽ
		ԲՄ1			
4	ՏՎՅԱԼ ԹԵՐԹԸ	Ø8A500C, ԳՈՍ P 52544-2006 L= 2620	2	1.03	2.07
5	- / / -	Ø8A500C - / / - L=300	2	0.12	0.24
6	- / / -	Ø6AIC - / / - L=300	40	0.07	2.66
7	- / / -	Ø8A500C - / / - L=2160	4	0.85	3.41
8	- / / -	Ø8A500C - / / - L=650	8	0.26	2.05
		ՆՅՈՒԹԸ			10.44
		ԹԵԹԵՎ ԲԵՏՈՆ B15 ԴԱՍԻ		0.19	ՄԽ
		ԱՆՑԵՐԻ ՇԱՂԱՓՈՒՄ Ø12, L=120	22		

1 - 1

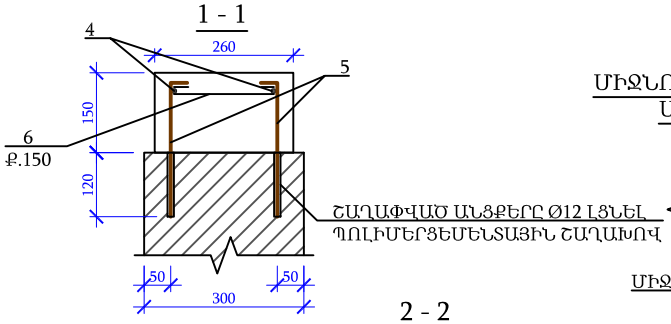

ՄԻՋՆՈՐՄՆԵՐԻ ԱՄՐԱՆԱՎՈՐՄԱՆ ՍԽԵՄԱՆ ԱՌԱՍՏԱՂԻՆ

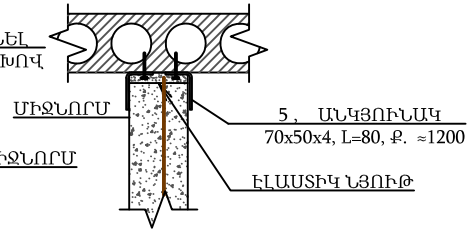

2 - 2

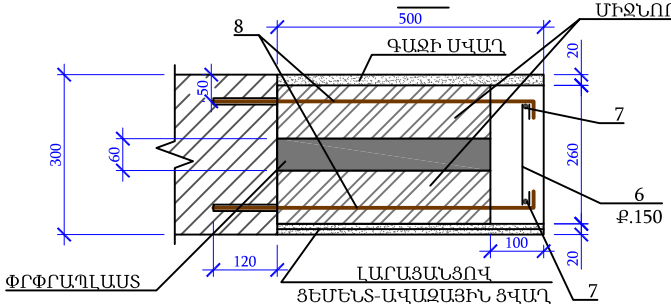

ՄԱՆՐԱՄԱՍՆԵՐԻ ՏԵՂԵԿԱԳԻՐ

ԴԻՐՔ	ԷՍՔԻԶ	
6	200, 50, 50	L=300
5	240, 60	L=300
8	590, 60	L=650

ԵՐԵՎԱՆԻ ԴԱՎԻԹԱՇԵՆ ԹԱՂԱՄԱՍԻ ԱՎԵՏ ՏԵՐՏԵՐՅԱՆԻ ԱՆՎ. ԱՐՎԵՍՏԻ ԴՊՐՈՑ ՀՕԱԿ

				վուլ	թերթ	թերթեր
ՏՆՕՐԵՆ	Ա. ԱԲԵԼՅԱՆ		ՃԱՐՏԱՐԱՊԵՏԱՇԻՆԱՐԱՐԱԿԱՆ ՄԱՍ	ԱՆ	28	31
ՆԱԽԱԳԾԵՑ	Հ. ՀԱՐՈՒԹՅՈՒՆՅԱՆ		ՄԻՋՆՈՐՄՆԵՐԻ ԱՄՐԱՆԱՎՈՐՄԱՆ ՍԽԵՄԱ, ԱՐՏԱՔԻՆ ՊԱՏԻ ՊԱՆԵԼՆԵՐԻ ԲԱՑՎԱԾՔԻ ՓՈՔՐԱՑՈՒՄ	«ՋԻՆ ՇԻՆ»		

ԲՄ3
ԱՐՏԱՔԻՆ ՊԱՏԻ ՊԱՆԵԼՆԵՐԻ ԲԱՑՎԱԾՔԻ ՓԱԿՈՒՄ

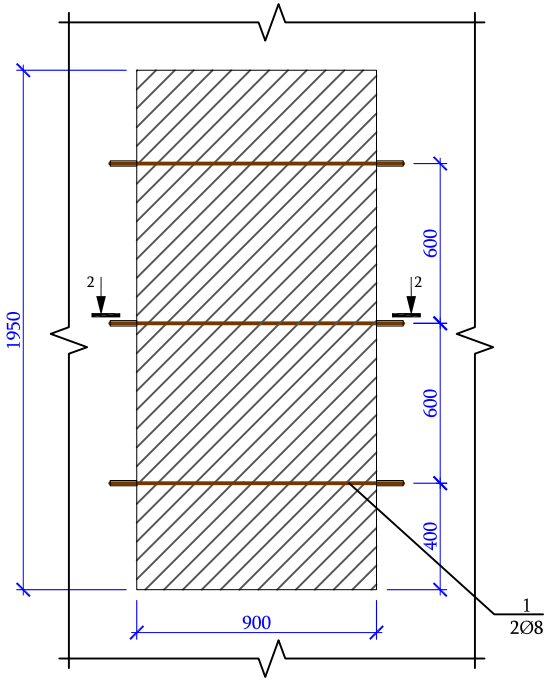

1 - 1

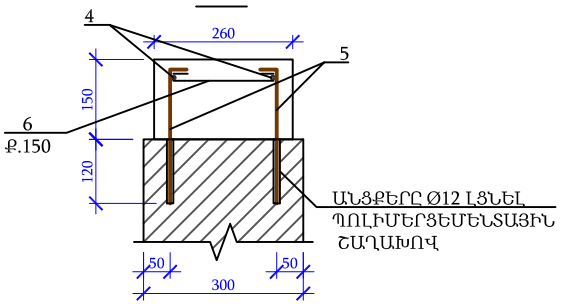

ՄԱՆՐԱՄԱՍՆԵՐԻ ՏԵՂԵԿԱԳԻՐ

ԴԻՐՔ	ԷՍՔԻԶ	
3	240 60	L=300
6	150 50 50	L=250

Բ1
ԲԱՐԱՎՈՐ

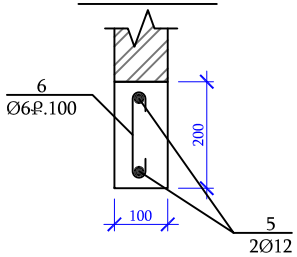

2 - 2

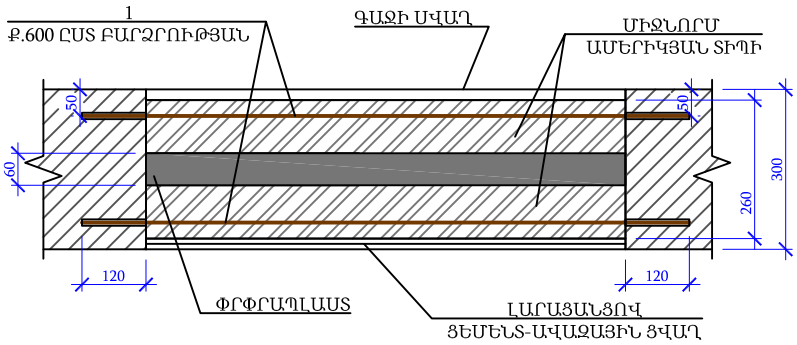

ԲՄ4
ԱՐՏԱՔԻՆ ՊԱՏԻ ՊԱՆԵԼՆԵՐԻ ԲԱՑՎԱԾՔԻ ՓԱԿՈՒՄ

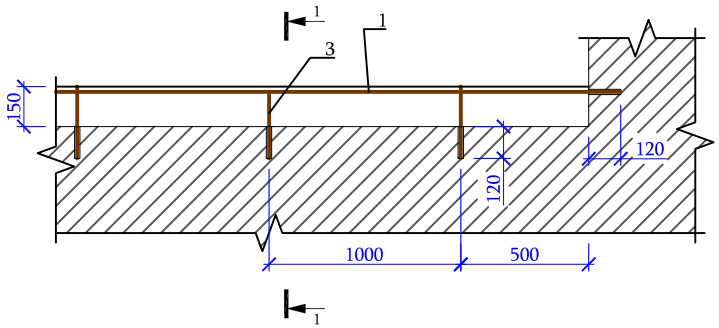

ՀԱՎԱՔՄԱՆ ՄԻԱՎՈՐՆԵՐԻ ՄԱՍՆԱԳԻՐ

ԴԻՐՔ	ՆՇԱՆԱԿՈՒՄ	ԱՆՎԱՆՈՒՄ	ՔԱՆ.	ԾԱՆՈԹԱԳՐ. ԿԳ	
				ՄԵԿԻ	ԲՈԼՈՐԻ
		ԲՄ3	2		
		ԱՌԱՆՁԻՆ ՁՈՂԵՐ			
1	ՏՎՅԱԼ ԹԵՐԹԸ	Ø8A500C, ԳՈՍՏ Р 52544-2006 L= 1100	6	0.43	2.61
		ԱՆՑԵՐԻ ՇԱՂԱՓՈՒՄ Ø12, L=120	12		
		ԲՄ4	1		
2	ՏՎՅԱԼ ԹԵՐԹԸ	Ø8A500C, ԳՈՍՏ Р 52544-2006 L= 282000	1	111.39	111.39
3	ՏՎՅԱԼ ԹԵՐԹԸ	Ø8A500C, ԳՈՍՏ Р 52544-2006 L= 300	212	0.12	25.12
4	ՏՎՅԱԼ ԹԵՐԹԸ	Ø6AIC - / / - L=300	706	0.07	47.02
		ՆՅՈՒԹԸ			
		ԹԵԹԵՎ ԲԵՏՈՆ B15 ԴԱՍԻ		4.88	Մխ
		ԱՆՑԵՐԻ ՇԱՂԱՓՈՒՄ Ø12, L=120	276		
		Բ1, ԲԱՐԱՎՈՐ	11		
2	ՏՎՅԱԼ ԹԵՐԹԸ	Ø12A500C, ԳՈՍՏ Р 52544-2006 L= 1400	2	1.24	2.49
3	ՏՎՅԱԼ ԹԵՐԹԸ	Ø6AIC, ԳՈՍՏ Р 52544-2006 L= 250	14	0.06	0.78
		ՆՅՈՒԹԸ			
		ԹԵԹԵՎ ԲԵՏՈՆ B15 ԴԱՍԻ		0.03	Մխ

ԲՈԼՈՐ ՊԱՏՈՒՀԱՆՆԵՐԻ ՏԱԿ ԻՐԱԿԱՆԱՑՎՈՒՄ Է ԹԵԹԵՎ ԲԵՏՈՆԻ
ՇԵՐՏ 150ՄՄ ԲԱՐՁՐՈՒԹՅԱՄԲ 260ՄՄ ԼԱՅՆՈՒԹՅԱՄԲ:

ԵՐԵՎԱՆԻ ԴԱՎԻԹԱՇԵՆ ԹԱՂԱՄԱՍԻ ԱՎԵՏ ՏԵՐՏԵՐՅԱՆԻ ԱՆՎ. ԱՐՎԵՍՏԻ ԴՊՐՈՑ ՀՕԱԿ						
			ՃԱՐՏԱՐԱՊԵՏԱՇԻՆԱՐԱՐԱԿԱՆ ՄԱՍ	վուլ	թերթ	թերթեր
ՏՆՕՐԵՆ	Ա. ԱԲԵԼՅԱՆ			ԱՆ	30	31
ՆԱԽԱԳԾԵՑ	Հ. ՀԱՐՈՒԹՅՈՒՆՅԱՆ		ԲՄ3 ԱՐՏԱՔԻՆ ՊԱՏԻ ՊԱՆԵԼՆԵՐԻ ԲԱՑՎԱԾՔԻ ՓԱԿՈՒՄ	«ՋԻՆ ՇԻՆ»		

ԴՌԱՆ ՇՐՋԱՆԱԿ Շ1

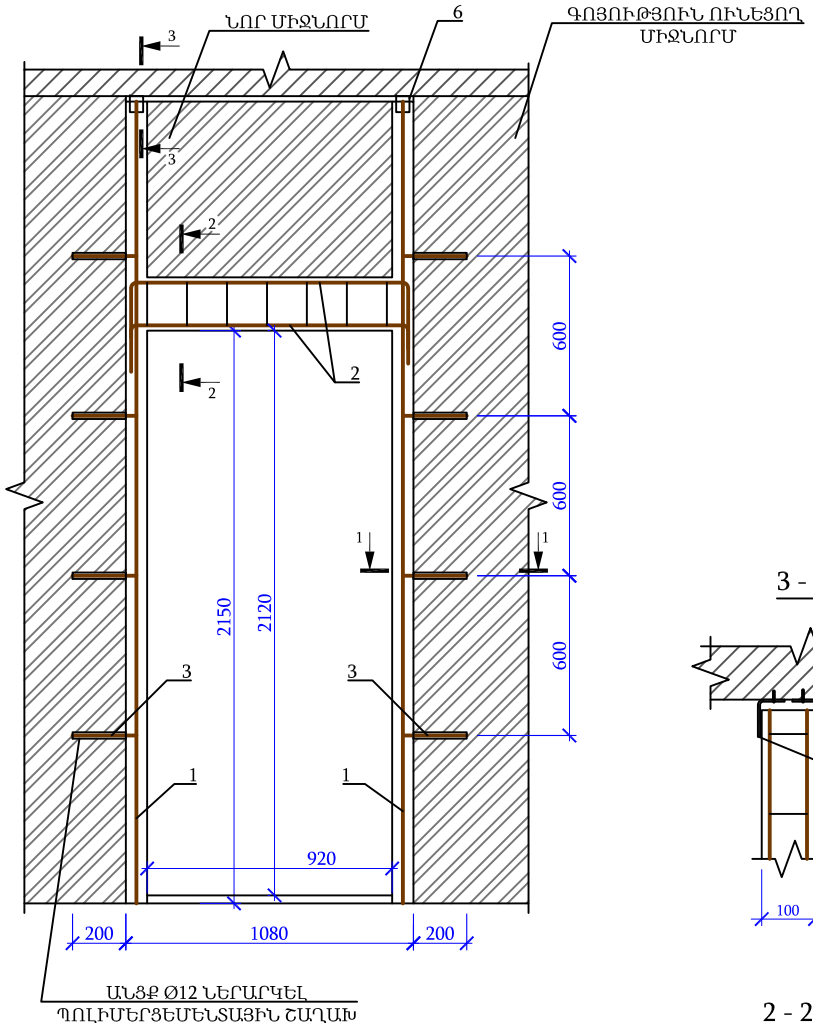

3 - 3

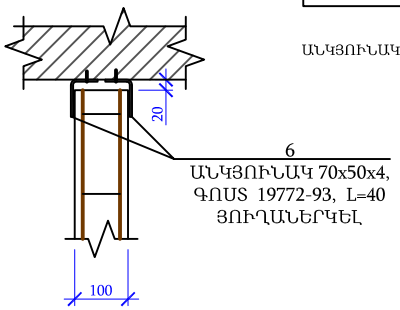

1 - 1

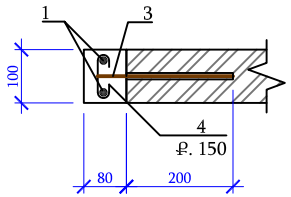

2 - 2

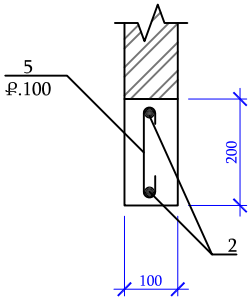

ՀԱՎԱՔՄԱՆ ՄԻԱՎՈՐՆԵՐԻ ՄԱՄՆԱԳԻՐ

ԴԻՐՔ	ՆՇԱՆԱԿՈՒՄ	ԱՆՎԱՆՈՒՄ	ՔԱՆ.	ԾԱՆՈԹԱԳՐ. ԿԳ	
				ՄԵԿԻ	ԲՈԼՈՐԻ
		ԴՌԱՆ ՇՐՋԱՆԱԿ Շ1			
1	ՏՎՅԱԼ ԹԵՐԹԸ	Ø8A500C, ԳՈՍՏ Р 52544-2006 L= 3010	4	1.19	4.76
2	- / / -	Ø8A500C - / / - L=1600	2	0.63	1.26
3	- / / -	Ø8A500C - / / - L=300	8	0.12	0.95
4	- / / -	Ø6AIC - / / - L=130	40	0.03	1.15
5	- / / -	Ø6AIC - / / - L=270	10	0.06	0.60
6	- / / -	ԱՆԿՅՈՒՆԱԿ 70x50x4, ԳՈՍՏ 19772-93, L=40	4	0.14	0.56
		ՆՅՈՒԹԸ		1.75	6.97
		ՄԱՆՐԱՀԱՏԻԿ ԲԵՏՈՆ B15 ԴԱՍԻ		0.07	ՄԽ
		ԱՆՑԵՐԻ ՇԱՂԱՓՈՒՄ Ø12, L=200	8		

ՄԻԱՁՈՒՅԼ Ե/Բ ՍՅՈՒՆԵՐԻ ՆՅՈՒԹԵՐԻ ԾԱԽՍԸ

ԷԼԵՄԵՆՏԻ ՄԱԿՆԻՇԸ	ԱՄՐԱՆԻ ԴԱՍԸ A500C 1 ԷԼԵՄԵՆՏԻ ԿԳ	ԱՄՐԱՆԻ ԴԱՍԸ AI C 1 ԷԼԵՄԵՆՏԻ ԿԳ	ՔԱՆԱԿ	ԱՄԲՈՂՋ ԱՄՐԱՆԸ A500C ԴԱՍԻ, ԿԳ	ԱՄԲՈՂՋ ԱՄՐԱՆԸ AI C ԴԱՍԻ ԿԳ	1 ԷԼԵՄԵՆՏԻ ԲԵՏՈՆԻ ԾԱՎԱԼԸ B15 ԴԱՍԻ	ՔԱՆԱԿ	ԱՄԲՈՂՋ ԲԵՏՈՆԻ ԾԱՎԱԼԸ B15 ԴԱՍԻ
Շ1	6.97	1.75	45	313.65	78.75	0.07	45	3.15

ԱՆԿՅՈՒՆԱԿ 70x50x4, ԳՈՍՏ 19772-93, L=40, 25.2 ԿԳ

ՄԱՆՐԱՄԱՍՆԵՐԻ ՏԵՂԵԿԱԳԻՐ

ԴԻՐՔ	ԷՍՔԻԶ
2	1000; 250; 250; R30, L=50; L= 1600
3	260; 40; L= 300
4	70; 30; 30; L= 130
5	170; 50; 50; L= 270

ԵՐԵՎԱՆԻ ԴԱՎԻԹԱՇԵՆ ԹԱՂԱՄԱՍԻ ԱՎԵՏ ՏԵՐՏԵՐՅԱՆԻ ԱՆՎ. ԱՐՎԵՍՏԻ ԴՊՐՈՑ ՀՕԱԿ						
			ՃԱՐՏԱՐԱՊԵՏԱՇԻՆԱՐԱՐԱԿԱՆ ՄԱՍ	վուլ	թերթ	թերթեր
ՏՆՕՐԵՆ	Ա. ԱԲԵԼՅԱՆ			ԱՆ	28/2	31
ՆԱԽԱԳԾԵՑ	Հ. ՀԱՐՈՒԹՅՈՒՆՅԱՆ		ԴՌԱՆ ՇՐՋԱՆԱԿ Շ1	«ՋԻՆ ՇԻՆ»		

ԲԱՑՎԱԾՔԻ ԼԱՅՆԱՑՈՒՄ ԻՆՔՆԱԿՐՈՂ ՊԱՏԻ ՊԱՆԵԼՆԵՐՈՒՄ 300ՄՄ , 2 ՀԱՏ

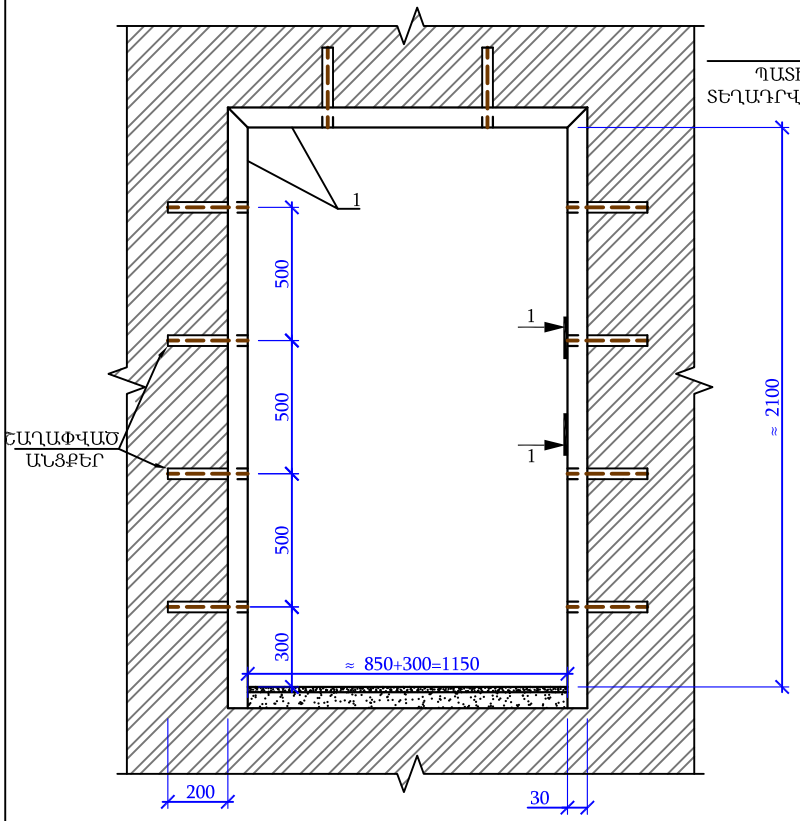

1 - 1

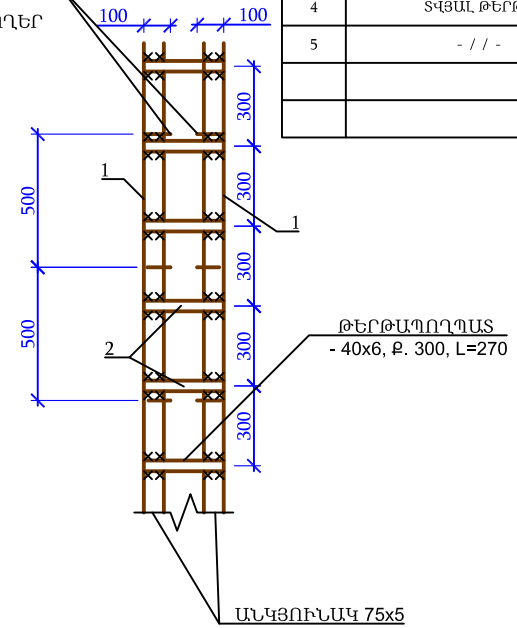

ԲԱՑՎԱԾՔԻ ՀԱՎԱՔՄԱՆ ՄԻԱՎՈՐՆԵՐԻ ՄԱՄՆԱԳԻՐ 2 ՀԱՏԻ ՀԱՄԱՐ					
ԴԻՐՔ	ՆՇԱՆԱԿՈՒՄ	ԱՆՎԱՆՈՒՄ	ՔԱՆ.	ԾԱՆՈԹԱԳՐ. ԿԳ	
				ՄԵԿԻ	ԲՈԼՈՐԻ
		ԲԱՐԱՎՈՐ Բ1	5		
4	ՏՎՅԱԼ ԹԵՐԹԸ	Ø12A500C, ԳՈՍՍ Р 52544-2006 L= 1400	2	1.24	2.49
5	- / / -	Ø6A500C - / / - L=250	14	0.06	0.78
		ՆՅՈՒԹԸ			
		ՄԱՆՐԱՀԱՏԻԿ ԲԵՏՈՆ B15 ԴԱՍԻ		0.03	Մխ

ՄԱՆՐԱՄԱՍՆԵՐԻ ՏԵՂԵԿԱԳԻՐ

ԴԻՐՔ	ԷՍՔԻԶ
3	180 / 100 L=280
5	150 / 50 50 L=250

2 - 2

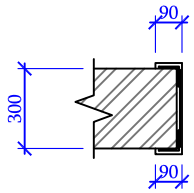

Բ1 ԲԱՐԱՎՈՐ

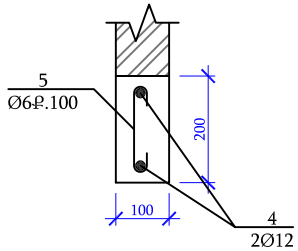

ԱՆՑՔԵՐԻ ՔԱՆԱԿԸ ԸՆԴԳՐԿՎԱԾ Է ԱՐՏԱՔԻՆ ՊԱՏԻ ՊԱՆԵԼՆԵՐԻ ԱՆՑՔԵՐԻ ՔԱՆԱԿՈՒՄ:
ՄԻՋԱԴԻՐ ԷԼԵՄԵՆՏՆԵՐԻ ԶԱՆԳՎԱԾԸ 157ԿԳ ԸՆԴԳՐԿՎԱԾ Է ՊԱՏԵՐԻ ԵՎ ՄԻՋՆՈՐՄԵՐԻ ԳԼԽՈՒՄ:

ԲԱՑՎԱԾՔԻ ՀԱՎԱՔՄԱՆ ՄԻԱՎՈՐՆԵՐԻ ՄԱՄՆԱԳԻՐ 2 ՀԱՏԻ ՀԱՄԱՐ					
ԴԻՐՔ	ՆՇԱՆԱԿՈՒՄ	ԱՆՎԱՆՈՒՄ	ՔԱՆ.	ԾԱՆՈԹԱԳՐ. ԿԳ	
				ՄԵԿԻ	ԲՈԼՈՐԻ
		ԲԱՑՎԱԾՔԻ ԼԱՅՆԱՑՈՒՄ			
1	ՏՎՅԱԼ ԹԵՐԹԸ	ԱՆԿՅՈՒՆԱԿ 70x70x5, ԳՈՍՍ 8509-93, L=24000	1	139.20	139.20
2	- / / -	- 40 x 6, ԳՕՍՍ 27772-88, L= 270	36	0.51	18.31
3	- / / -	Ø8A500C - / / - L=280	20	0.11	2.21
		ՆՅՈՒԹԸ			159.72
		ՑԵՄԵՆՏԱՎԱՁԱՅԻՆ ՍՎԱՂ ԼԱՐԱՅԱՆՑՈՎ 50"50"3	3.30		
		ԱՆՑԵՐԻ ՇԱՂԱՓՈՒՄ Ø12, L=200	20		

ԵՐԵՎԱՆԻ ԴԱՎԻԹԱՇԵՆ ԹԱՂԱՄԱՍԻ ԱՎԵՏ ՏԵՐՏԵՐՅԱՆԻ ԱՆՎ. ԱՐՎԵՍՏԻ ԴՊՐՈՑ ՀՕԱԿ						
			ՃԱՐՏԱՐԱՊԵՏԱՇԻՆԱՐԱՐԱԿԱՆ ՄԱՍ	վուլ	թերթ	թերթեր
ՏՆՕՐԵՆ	Ա. ԱԲԵԼՅԱՆ			ԱՆ	28/1	31
ՆԱԽԱԳԾԵՑ	Հ. ՀԱՐՈՒԹՅՈՒՆՅԱՆ		ԲԱՑՎԱԾՔԻ ԼԱՅՆԱՑՈՒՄ ԻՆՔՆԱԿՐՈՂ ՊԱՏԵՐՈՒՄ	«ՋԻՆ ՇԻՆ»		